brother

NÁVOD K OBSLUZE

Domácí obnitkovací stroj
model s volným ramenem

2104D / M343D / 1034DX / 3034DWT

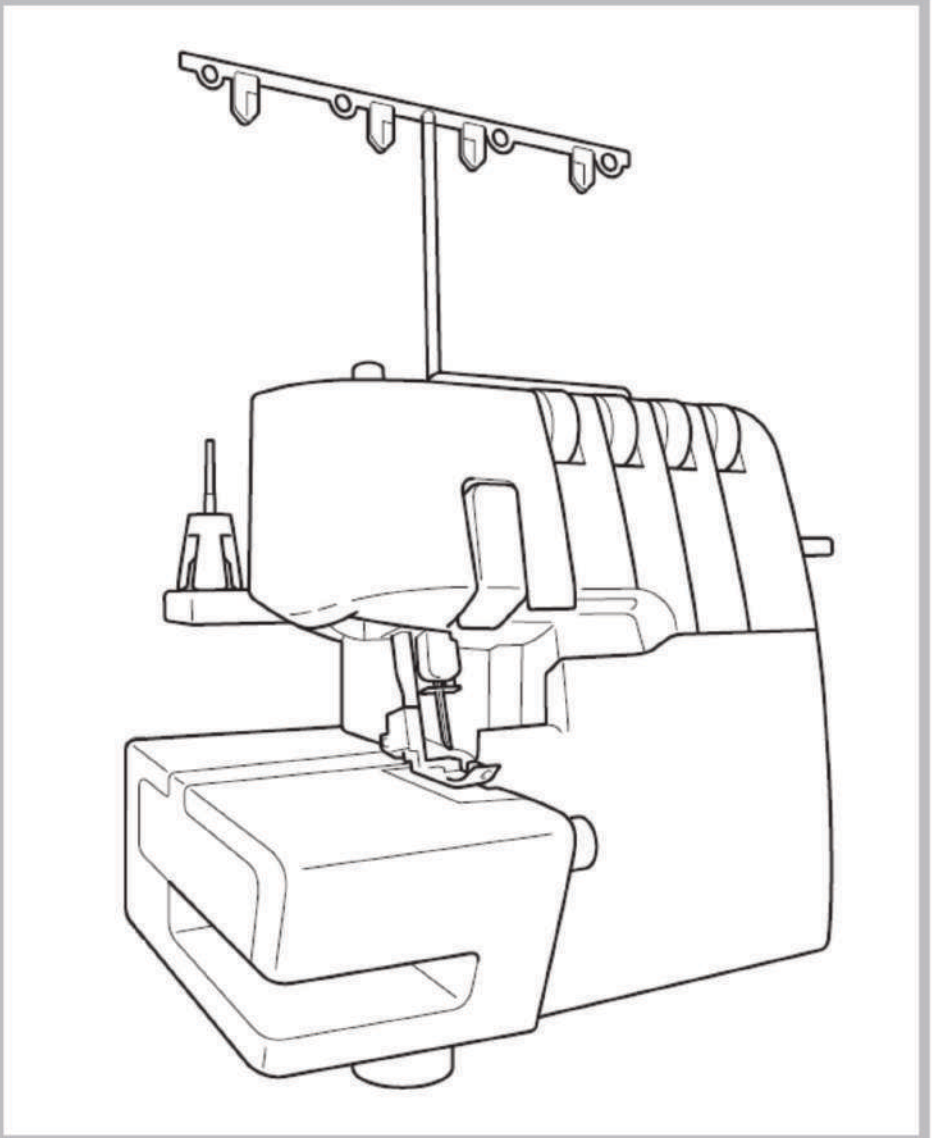

www.brother-czech.cz
Šicí technika Brother s.r.o.

DŮLEŽITÉ POKYNY TÝKAJÍCÍ SE BEZPEČNOSTI OBSLUHY

Jestliže používáte šicí stroj, vždy byste měli dodržovat níže uvedené bezpečnostní zásady.

Rovněž si před prvním použitím stroje přečtěte tento návod.

POZOR - abyste zamezili případnému úrazu elektrickým proudem, tak:

1. Šicí stroj nenechávejte zbytečně připojený k elektrické síti. Síťovou šňůru vždy odpojte bezprostředně po použití stroje a před jeho čistěním.
2. Stroj odpojte od elektrické sítě i v případě, když u něj vyměňujete žárovku. Ve stroji používejte žárovku nejvýše o výkonu 15 W.

UPOZORNĚNÍ - dodržujte následující pokyny, abyste tak zamezili případnému zranění obsluhy, úrazu elektrickým proudem či zahoření stroje:

1. Nepoužívejte stroj jako hračku. Zvýšená pozornost je rovněž nezbytná, když se strojem šijí děti a nebo když je používán v jejich přítomnosti.

2. Používejte stroj pouze k účelu, ke kterému je určen a který je popsán v tomto návodu. Při zacházení se strojem se vyvarujte jakýchkoliv silných nárazů či pádů.

3. Nikdy stroj nepoužívejte, pokud je poškozena nějaká část stroje, přívodní šňůra nebo vidlice či došlo k jejímu styku s vodou. V případě takového poškození doručte stroj ke kontrole, přezkoušení či opravy do servisu.

4. Stroj neprovozujte, je-li ucpána větrací mřížka. Udržujte větrací otvory v krytu stroje i pedálu regulátoru rychlosti volné, bez nahromaděných částeček textilního prachu.

5. Dbejte, aby se vám do otvorů v krytu stroje nedostaly či neupadly jakékoliv předměty.

6. Stroj neprovozujte venku. Vyvarujte se také působení přímého slunečního záření nebo horkého vzduchu z nějakého tepelného zdroje a to, i když je stroj v klidu.

7. Se strojem nepracujte, pokud jste jej těsně předtím čistili sprejem nebo jiným čistícím prostředkem. Při čištění stroje používejte pouze neutrální prostředky a měkký hadřík, nelze použít rozpouštědel nebo ředidel.

8. Stroj od sítě odpojujte tak, že vypínač nejprve přepněte do polohy "0" a pak teprve vytáhněte vidlici ze zásuvky.

9. Vidlici ze zásuvky nevytahujte tahem za šňůru. Při odpojování uchopte vidlici, ne šňůru.

10. Při šití se nedotýkejte žádných částí stroje, které se pohybují. Opatrnosti je třeba zvláště v blízkosti jehly, která se může při šití i zlomit.

11. Dbejte na to, abyste stroj nepoužívali s poškozenou stehovou deskou. Poškozená stehová deska může způsobit, že se vám budou lámat jehly.

12. Zásadně nepoužívejte jehly, které jsou ohnuté či jinak poškozené (tupé).

13. Během šití za látku netahejte žádným směrem. Může to způsobit vybočení jehly a následně její zlomení.

www.brother-czech.cz
Šicí technika Brother s.r.o.

14. Jestliže provádíte nějakou operaci s jehlou či v její blízkosti (navlékání nitě, výměna nitě nebo šicí patky, nasazování cívečky spodní nitě apod.), stroj vypněte (vypínač do polohy "0").

15. Když u stroje odstraňujete kryty, abyste jej promazali či na něm provedli seřízení podle tohoto návodu, vždy jej předtím odpojte od sítě.

16. Tento přístroj není určen k tomu, aby jej používaly děti nebo indisponované osoby bez dohledu.

17. Vždy dohlédněte, aby si děti s šicím strojem nehrály.

18. Přístroj nedemontujte.

DŮLEŽITÉ UPOZORNĚNÍ:

Tento šicí stroj je určen pro použití v domácnostech

1. Vlastními silami zástrčku nijak neupravujte.

2. Při šití pečlivě sledujte jehly.

3. Nedotýkejte se ručního kola, jehel, nožů nebo jiných pohyblivých částí.

4. Stroj vypněte nebo vytáhněte síťovou vidlici ze zásuvky, jestliže:

- jste práci se strojem ukončili
- provádíte výměnu jehly nebo jiného části (příslušenství) stroje,
- při šití došlo k výpadku proudu
- stroj kontrolujte nebo čistíte,
- ponecháváte stroj bez dozoru,

5. Na ovládací pedál stroje nic nepokládejte.

6. Síťovou šňůru stroje zapojujte vždy do zásuvky, která se nachází v těsné blízkosti stroje.

7. Nepoužívejte prodlužovací šňůru.

8. V případě, že do stroje vnikla voda, odpojte jej okamžitě od sítě a kontaktujte autorizovaný servis.

9. Za šňůru netahejte.

10. Šňůru neohýbejte ani za ni netahejte.

11. Nedotýkejte se vidlice síťové šňůry mokrýma rukama.

12. Stroj umístěte v blízkosti síťové zásuvky.

13. Stroj neumísťujte na nestabilní povrch.

14. Nenasazujte měkký kryt.

15. Uslyšíte-li neobvyklý zvuk nebo přístroj vykazuje nezvyklý stav, kontaktujte autorizovaný servis.

www.brotherczech.cz
šicí technika Brother s.r.o.

Prodlužte životnost stroje

1. Přístroj neskladujte na přímém slunci nebo ve vlhkém prostředí. Rovněž se vyvarujte jeho umístění v blízkosti topných těles či jiných horkých předmětů.
2. Na čištění krytu stroje používejte jen neutrální mýdlové prostředky či saponáty. Nepoužívejte benzín, ředidla ani čistící abrazivní prostředky, které by povrch krytů mohly poškodit.
3. Stroj chraňte před prudkými nárazy a pádem.
4. Při výměně či nasazení některé části z příslušenství, např. šicí patky, jehly nebo jiné části si nejprve přečtěte příslušnou část návodu, aby byl příslušný díl správně použit.

Oprava nebo nastavení stroje

V případě zlomení jehly nebo seřízení stroje, prostudujte si tabulku poruch a jejich odstranění, která je uvedena na konci tohoto návodu.

V případě, kdy problém nemůžete odstranit vlastními silami, je třeba se obrátit na autorizovanou servisní firmu.

Když je třeba od stroje náhle odejít, musí být stroj odpojen od sítě pomocí hlavního vypínače nebo vytažením vidlice ze zásuvky. Na pedál šicího stroje nic nepokládejte.

Pokud provádíte u stroje údržbu nebo když odnímáte kryty, případně vyměňujete žárovku, stroj nebo jeho elektrické příslušenství musí být odpojeno od sítě vytažením vidlice ze zásuvky.

CE

Označení CE potvrzuje, že podstatné rysy tohoto přístroje jsou v souladu s požadavky příslušných norem Evropské unie týkající se bezpečnosti

„TYTO POKYNY SI PEČLIVĚ USCHOVEJTE“

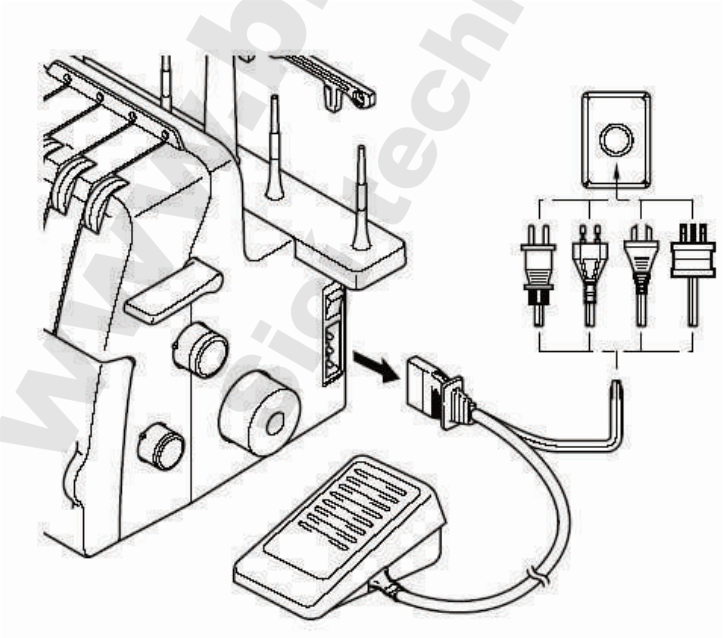

www.brother.cz
Šicí techniku Brother s.r.o.

BLAHOPŘEJEME VÁM KE KOUPI DOMÁCÍHO OBNITKOVACÍHO STROJE ZNAČKY BROTHER

Můžeme vás ujistit, že jste koupili výrobek vysoké kvality, který zároveň umožňuje velmi snadnou obsluhu. Abyste však skutečně dokázali využít všech jeho předností, doporučujeme prostudovat si tento návod.

Pokud budete potřebovat o možnostech využití tohoto stroje ještě více informací, autorizovaný prodejce vám je jistě poskytne.

POZOR:

Při čištění, odnímání nějakého krytu a když u stroje navlékáte nitě, vyměňujete jehly nebo žárovku, ujistěte se, že máte stroj vypnut pomocí hlavního vypínače a že stroj je odpojen ze sítě vytažením vidlice ze zásuvky. Pokud stroj nepoužíváte, doporučujeme vám vytáhnout síťovou vidlici ze zásuvky. Vyhnete se tak riziku jakéhokoliv druhu.

Poznámky k motoru stroje

- Maximální rychlost šití tohoto stroje je 1300 stehů za minutu. Je to mnohem více, než rychlost šití běžného elektrického domácího šicího, u kterého se rychlost šití pohybuje v rozsahu 300 až 800 stehů za minutu.
- Ložiska, použitá v motoru, jsou vyrobena za speciální sintrované slitiny a opatřená plstí, která je prosycena olejem. Tato konstrukce zajišťuje spolehlivý chod i při dlouhotrvajícím nepřerušeném provozu.
- Delší nepřerušovaná práce se strojem může způsobit, že dojde k zahřátí prostoru, ve kterém je umístěn motor. Toto zahřátí nemá na motorovou jednotku nepříznivý vliv. Je však důležité udržovat prostor v blízkosti ventilačních otvorů na bocích a na zadní straně volný, aby otvory mohl procházet chladící vzduch.
- Při chodu stroje se dá ventilačními otvory, umístěnými na opačné straně než je ruční kolo, pozorovat jiskření, způsobené stykem uhlíků s komutátorem motoru. Jiskření souvisí s běžnou činností motoru a není známkou žádné poruchy.

POZOR:

Když u stroje navlékáte nitě, vyměňujete jehly nebo stroj nepoužíváte, doporučujeme vám vytáhnout síťovou vidlici ze zásuvky. Vyhnete se tak riziku jakéhokoliv druhu.

www.brother.cz
Šicí technika Brother s.r.o.

OBSAH

Kapitola 1 Hlavní části stroje **9**
Příslušenství 9
Zapnutí stroje 11
Směr otáčení ručního kola 11
Otevírání a zavírání čelního krytu 11
Přihrádka na odřezky 12
Šití s volným ramenem 13
Vypnutí horního nože 13
Délka stehu 14
Šířka stehu 14
Diferenciální podávání 14
Nastavení přítlačné patky 15
Regulátor nastavení napětí nití 16
Tabulka pro seřízení napětí nití pro dvě jehly (čtyři nitě) 17
Tabulka pro seřízení napětí nití pro jednu jehlu (tři nitě) 18
Jehla 19
Vyjmutí a nasazení jehly 19

Kapitola 2 Před navlékáním nití **20**
Příprava před navlékáním 20
Použití krycího talířku 21
Použití síťky na cívky s nití 21
Před navlékáním nití 22

Kapitola 3 Navlékání nití **23**
Navlékání spodního kličkaře 23
Navlékání horního kličkaře 25
Navlékání pravé jehly 27
Navlékání levé jehly 28

Kapitola 4 Tabulka doporučených jehel a nití pro různé druhy látek **29**

Kapitola 5 Šití **30**
Volba stehu 30
Zkušební šití 31
Řetízek 32
Začínáme šít 32
Vyjmutí látky ze stroje 33
Zajištění řetízku 33
Jestliže se při šití přetrhne nit 35
Šití tenkých látek 35
Úzký obnitkovací steh nebo ostrý obrubovací steh 35
Tabulka nastavení pro úzký obnitkovací a ostrý obrubovací steh 37

Kapitola 6 Odstranění závad **38**

www.brother-czech.cz
šicí technika Brother s.r.o.

Kapitola 7 Údržba **39**
Čištění 39
Mazání stroje 39
Výměna žárovky 40

Kapitola 8 Používání volitelných patek **41**
Patka pro slepý steh 41
Patka pro našívání ploché gumy 45
Patka pro našívání šňůrky perel 47
Patka pro všívání paspulek a prýmků 48
Nabírací patka 50

Technické parametry **51**

www.brother-czech.cz
šicí technika Brother s.r.o.

Kapitola 1
HLAVNÍ ČÁSTI STROJE

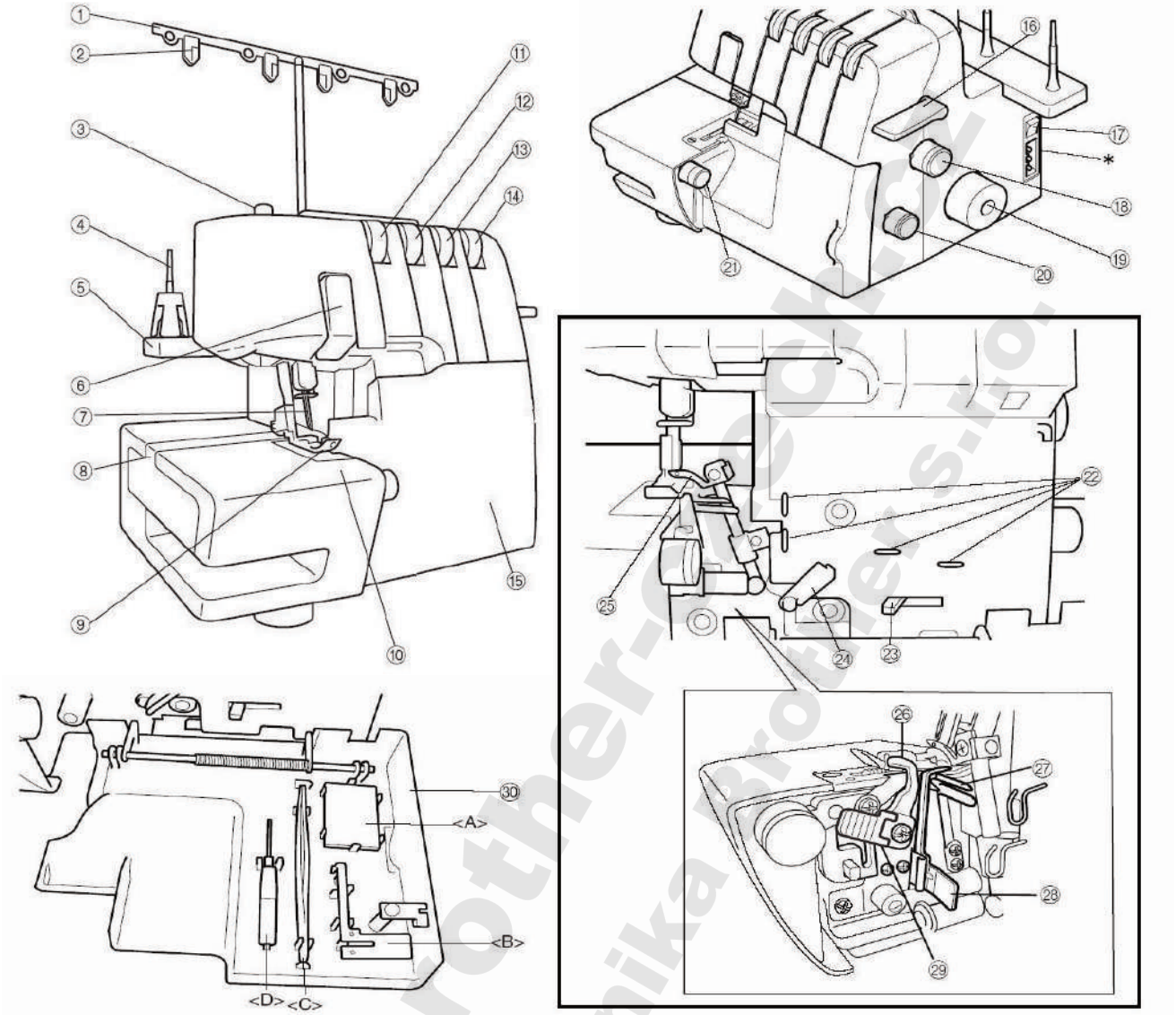

1. Stojánek vedení nití
2. Vodicí očko
3. Seřizovací šroub přítlaku patky
4. Držák cívky
5. Stojánek cívek
6. Kryt niťové páky
7. Jehly
8. Výsuvná část stolku
9. Patka
10. Kryt – pracovní plocha
11. Regulátor napětí nitě levé jehly
12. Regulátor napětí pravé jehly
13. Regulátor napětí horního kličkaře
14. Regulátor napětí spodního kličkaře
15. Přední kryt
16. Páčka zvedání patky
17. Hlavní vypínač a spínač osvětlení
18. Regulátor délky stehu
19. Ruční kolo
20. Regulátor diferenciálního podávání
21. Regulátor šířky stehu

Vnitřní část předního krytu

22. Vodiče nití kličkařů
23. Páčka pro navléknutí spodního kličkaře
24. Niťové táhlo kličkařů
25. Horní kličkař
26. Horní nůž
27. Spodní kličkař
28. Stehový jazýček
29. Páčka horního nože
30. Odkládací prostor předního krytu
    (pro příslušenství a stehový jazýček)
    (A) sada jehel
    (B) stehový jazýček (viz kapitola 5)
    (C) pinzeta
    (D) imbusový šroubovák

* Větrací otvory (z boku a zezadu)

www.brother-cz.cz
šicí technika brother s.r.o.

Příslušenství stroje (model 1034DX, 2104D, M343D)

1. Ochranný plastikový kryt: X77871000
2. Kabelka pro příslušenství: 122991052
3. Pinzeta: XB1618001
4. Síťky na cívky s nití (4 ks): X75904000
5. Krycí talířky na cívky s nití (4 ks): X77260000
6. Kartáček na čištění: X75906001
7. Imbusový šroubovák:XB0393001
8. Sada jehel (SCHMETZ 130/705H) vel. 80 (2 ks), vel. 90 (2 ks)
9. Ovládací pedál stroje: XC7438322
10. Instruktážní disk DVD: XB1660001

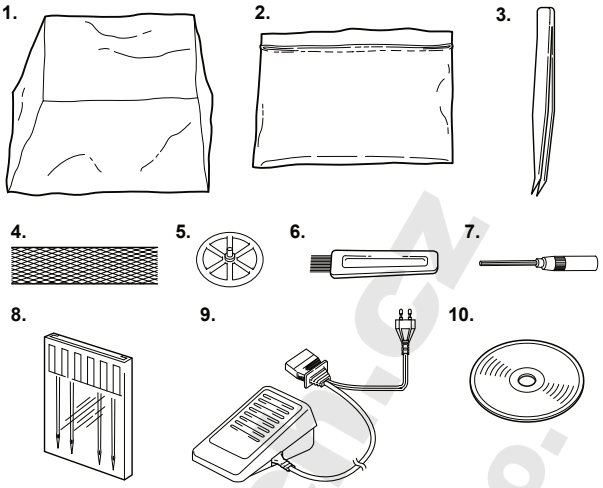

Doplňkové příslušenství

Další informace o použití doplňkového příslušenství jsou uvedeny v kapitole 8.

11. Patka pro všívání gumy: XB3632001
12. Patka pro slepý steh: X76346001
13. Patka řasící: XB3626001
14. Patka pro všívání perel: XB3628001
15. a) Přihrádka na odřezky: XB1530001 (pro model 2104D)
b) Přihrádka na odřezky: XB2793001 (pro modely 1034DX, M343D)

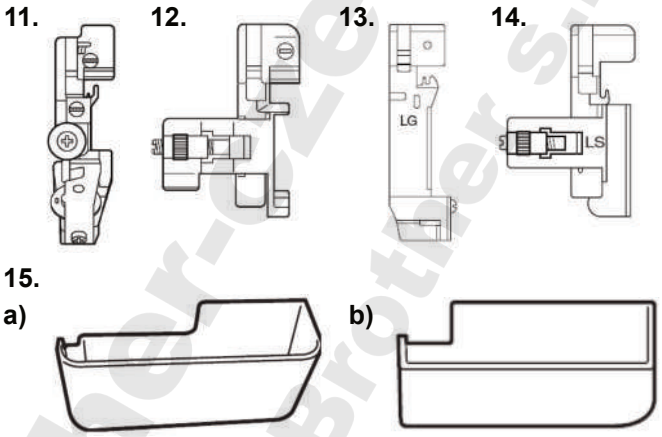

Příslušenství stroje (model 3034DWT)

1. Ochranný plastikový kryt: X77871000
2. Kabelka pro příslušenství: 122991052
3. Pinzeta: XB1618001
4. Síťky na cívky s nití (4 ks): X75904000
5. Krycí talířky na cívky s nití (4 ks): X77260000
6. Kartáček na čištění: X75906001
7. Imbusový šroubovák:XB0393001
8. Sada jehel (SCHMETZ 130/705H) vel. 80 (2 ks), vel. 90 (2 ks)
9. Ovládací pedál stroje: XC7438322
10. Instruktážní disk DVD: XB1660001
11. Patka pro slepý steh: X76346001
12. Kedrovací patka (paspulky): XB3630001
13. Patka řasící: XB3626001
14. Přihrádka na odřezky
15. Rozšiřující stolek: SERGERWT2

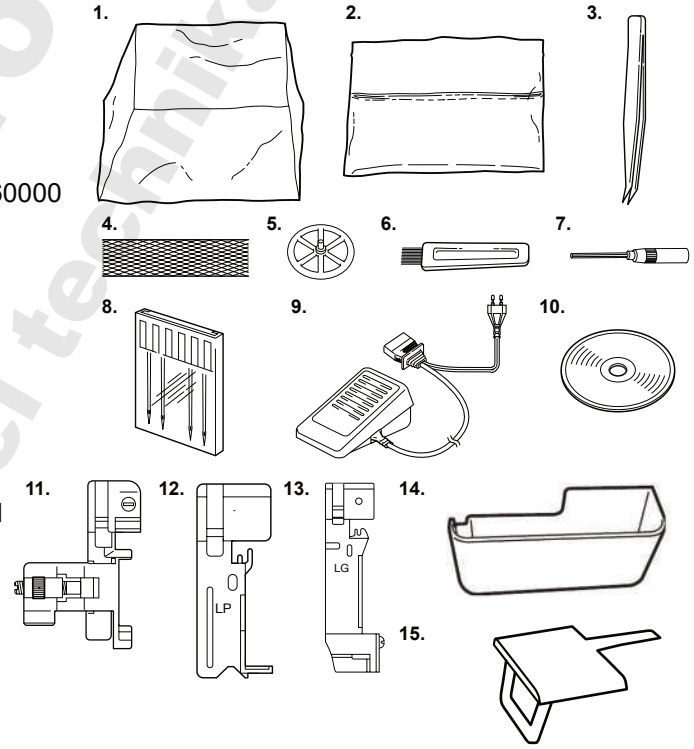

www.brother-czech.cz
šicí technika Brother s.r.o.

Zapnutí stroje

Příprava

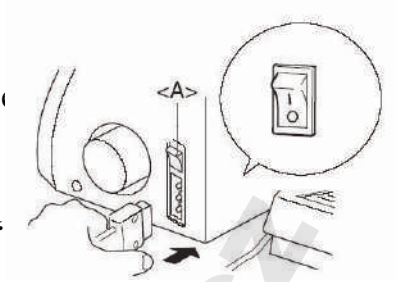

1. Do konektoru na pravé straně zadního krytu stroje zasuňte tříkolíkovou zásuvku síťové šňůry. Vidlici zasuňte do síťové zásuvky 220 V.
2. Stroj i osvětlení zapnete přepnutím do polohy „I“ a vypnete přepnutím do polohy „0“.

Obsluha stroje

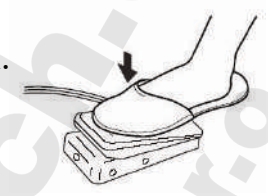

Lehkým tlakem na pedál se stroj rozběhne malou rychlostí. Při zvýšení tlaku běží rychleji. Aby stroj zastavil, je třeba pedál zcela uvolnit.

Směr otáčení ručního kola

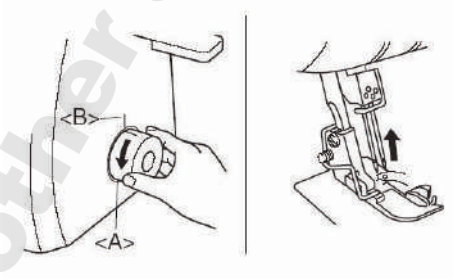

Ruční kolo <A> se při šití otáčí proti směru hodinových ručiček (tzn. ve směru šipky na krytu stroje). Stroj otáčení je tedy totožný se směrem otáčení běžného domácího šicího stroje. Otáčením ručního kola proti směru hodinových ruči-ček se jehelní tyč s jehlou dostane do horní úvrati (detail <B>).

Otevírání a zavírání čelního krytu

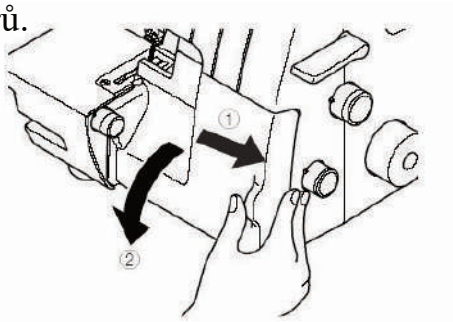

Čelní kryt je třeba otevřít při navlékání nití obou kličkařů. Čelní kryt uchopte, posuňte jej směrem vpravo (1) a otevřete (2). Kryt opět zavřete a posuňte vlevo.

⚠ **UPOZORNĚNÍ**

Z důvodu vaší bezpečnosti se vždy ujistěte, že čelní kryt je zavřen před zahájením jakékoliv šicí operace. Před otevřením čelního krytu se vždy ujistěte, že je stroj vypnutý.

Nasazení a odstranění šicí patky

1. Vypněte síťový vypínač a osvětlení stroje nebo odpojte síťovou šňůru ze zásuvky.
2. Zvedněte páčku ovládání patky.
3. Otočte ručním kolem (2) tak, aby značka na ručním kole souhlasila se značkou na stroji. (Podrobnosti naleznete v Kapitole 1, „Směr otáčení ručního kola“.)
4. Zatlačte tlačítko na držáku patky, aby došlo k uvolnění patky.
5. Dalším tlakem na páčku zvedání patky držák patky zvedněte ještě výše. Patku odstraňte a uložte na bezpečném místě.

www.brother-czech.cz
šicí techniku Brother s.r.o.

6. Na páčku zvedání patky opět zatlačte a pod držák patky <A> umístěte novou patku tak, aby záchytný kolík v patce <C> zapadl přesně do zářezu na spodní ploše držáku <B>.
Potom páčku zvedání patky spusťte dolů při současném stisknutí tlačítka na držáku patky – patka do držáku zaklapne.

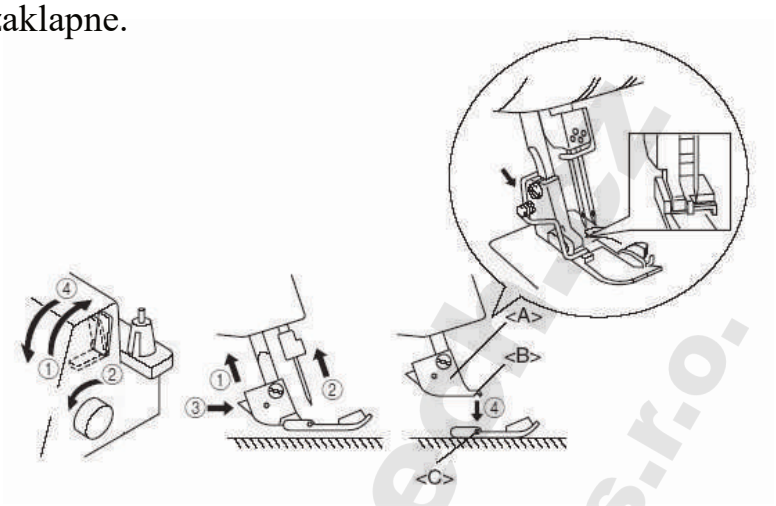

Přihrádka na odřezky - k dokoupení

Přihrádka na odřezky z doplňkového příslušenství zachytí odřezky látky a zbytky nití, které vznikají v rámci procesu šití.

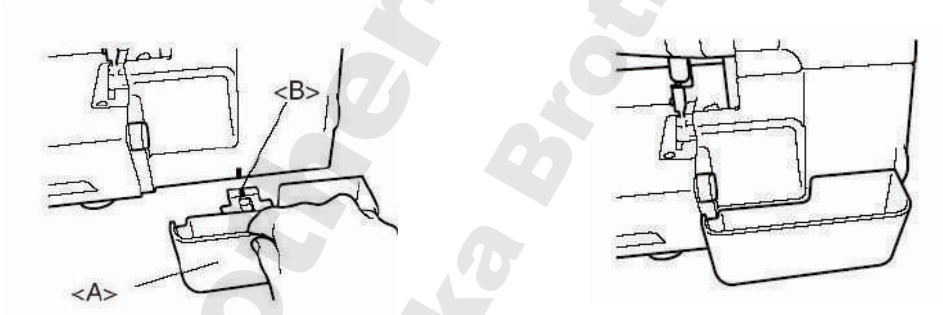

Instalace

Přihrádku (A) přisuňte k přednímu krytu tak, aby se vzájemně dotýkaly.

POZNÁMKA:
Dbejte, aby polohovací kontakt (B) byl zasunut do odpovídajícího otvoru ve spodní části stroje.

Odstranění přihrádky

Tahem k sobě ji pomalu vytáhněte.

POZNÁMKA:
Přihrádku lze rovněž použít pro úschovu ovládacího pedálu.

⚠ UPOZORNĚNÍ

Pokud je třeba stroj přemístit, vždy nejprve pedál z přihrádky odstraňte.

www.brother-czech.cz
Šicí technika Brother s.r.o.

Šití s volným ramenem

(po odstranění výsuvné části stolku)

Volné rameno umožňuje mnohem snadněji šít duté nebo tubulární kusy oděvů.

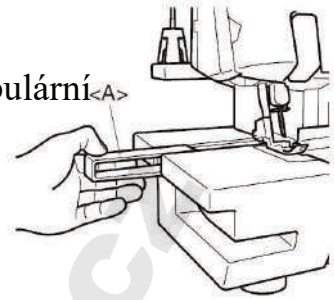

1. Odstraňte výsuvnou část stolku.

POZNÁMKA:
Dbejte na to, aby se výsuvná část stolku neztratila.

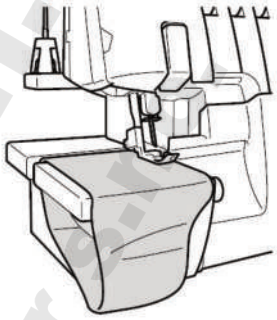

2. Šitý díl umístěte pod patku (viz kapitola 5) a začněte šít.

Vypnutí horního nože

Pro šití bez ořezu látky je třeba vypnout funkci horního nože následujícím postupem:

⚠ **UPOZORNĚNÍ**

Nože se nedotýkejte.

Nůž přesunujte pouze tehdy, když se jehly nacházejí ve spodní úvrati.

Před touto operací vždy vytáhněte vidlici stroje ze síťové zásuvky.

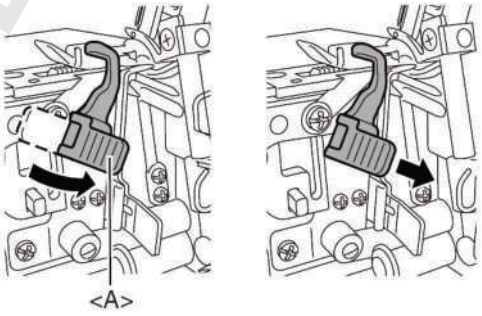

1. Vyklopte páčku horního nože (A) a tahem ji vysuňte i s nožem zcela doprava.

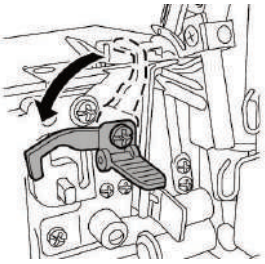

2. Nůž otočte o 90 stupňů směrem dolů.

3. Jakmile je nůž v nové poloze, uvolněte stisk páčky, aby došlo k jejímu zajištění.

www.brother-czech.cz
šicí technika Brother s.r.o.

Délka stehu

Běžně se šije s délkou stehu 3 mm. Pokud je třeba nastavit jinou délku, pootočte regulátorem délky stehu na pravé straně stroje.

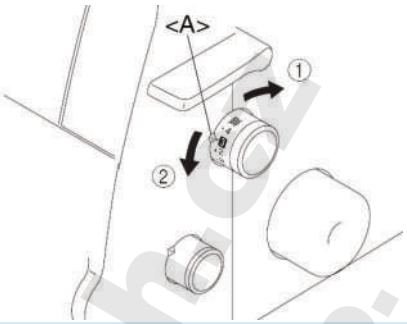

1. Zmenšete délku stehu (minimum 2 mm).
2. Zvětšete délku stehu (maximum 4 mm)

<A> Referenční značka

Šířka stehu

Běžně se šije s šířkou stehu 5 mm. Pokud je třeba nastavit jinou délku, pootočte regulátorem šířky stehu podle obrázku.

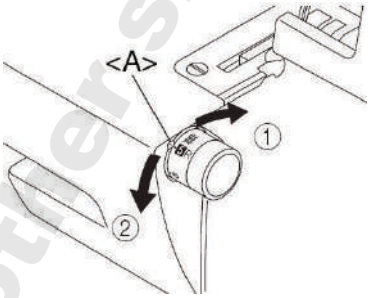

1. Zvětšete šířku stehu (maximum 7 mm).
2. Zmenšete šířku stehu (minimum 5 mm).

<A> Referenční značka

Diferenciální podávání

Stroj je vybaven podavačem šitého materiálu rozděleným na dvě části (před a za patkou). Tento mechanismus se dá ovládat tak, že lze nastavovat rozdílnou hodnotu podávání předního a zadního podavače. Při nastavení na hodnotu „1“ se obě části pohybují ve stejném rozsahu (diferenciální poměr je roven „1“). Když je poměr nastaven na hodnotu menší než „1“, přední podavač se pohybuje pomaleji než podavač zadní, takže je látka při šití natahována. Toto nastavení se využívá u lehkých látek, které mají při šití sklon ke stahování. pokud je poměr nastaven na hodnotu větší než „1“, přední podavač se pohybuje rychleji než zadní. Toto nastavení zamezuje nežádoucímu řasení okraje při šití elastických materiálů.

Nastavení žádané hodnoty diferenciálního podávání:

Poměr podávání	Hlavní podavač (zadní)	Diferenciální podavač (přední)	Vliv na šitý materiál	Použití
0,7 – 1,0			Látka se natahuje.	K zamezení stahování tenkých látek.
1,0			Bez diferenciálního posunu	Běžné šití
1,0 – 2,0		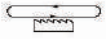	Látka se zdrhuje.	K zamezení vlnění a řasení elastických materiálů

www.brother-czech.cz
Šicí techniku Brother s.r.o.

- Základní nastavení diferenciálního podávání je na hodnotu „1“.
- Diferenciální podávání nastavte otáčením reguláto umístěného na pravé zadní části stroje.

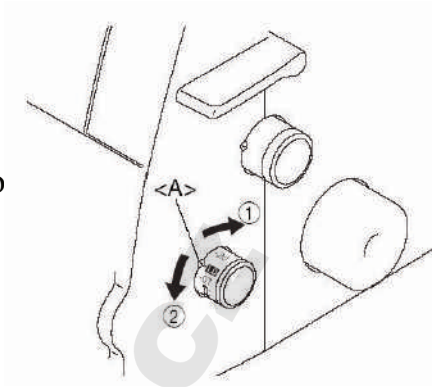

Příklad, kdy je třeba upravit hodnotu diferenciálního podávání

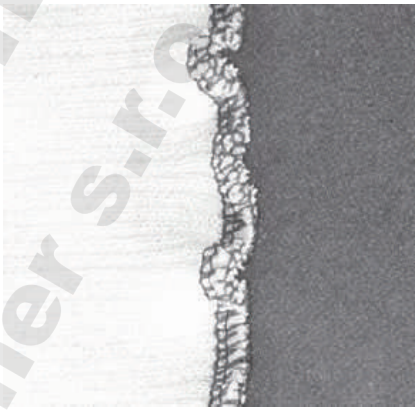

Okraj elastického materiálu je po ušití obnitkovacím stehem vlnitý v případě, kdy hodnota diferenciálního podávání není před šitím nastavena.
Abyste dosáhli rovného nezvlněného okraje, nastavte hodnotu diferenciálního podávání v intervalu 1,0 až 2,0. (Přesná hodnota je závislá na míře pružnosti šitého materiálu).
Čím je materiál elastičtější, tím se nastavovaná hodnota bude blížit hodnotě 2. Chcete-li docílit optimálního nastavení, je dobré si šití předem vyzkoušet na ústřižku látky.

⚠ UPOZORNĚNÍ

Když šijete silný nepružný materiál, jako např. denim, nenastavujte jinou hodnotu než 1, abyste látku nepoškodili.

Nastavení přítlačné patky

Přítlak patky můžete měnit otáčením seřizovacího šroubu, který je umístěn v levé části horní plochy stroje. Příslušná hodnota je uvedena na šroubu. Normálně je přítlak nastaven na šití tenkých, popř. běžných látek, a proto velikost přítlaku změňte jen při šití velmi silných nebo velmi tenkých látek. Pro velmi tenkou látku přítlak zmenšete na minimum a pro látku velmi silnou ho nastavte na maximum. Standardně nastavenou hodnotou je "2“.

(1) Menší přítlak
(2) Větší přítlak
<A> Indikace na šroubu

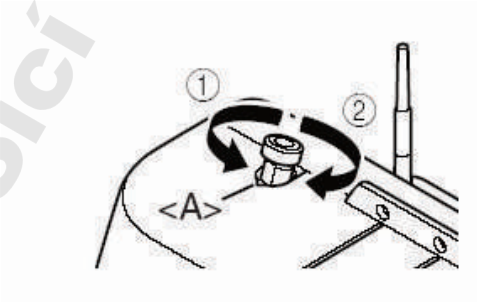

www.brother-czech.cz
šicí technika Brother s.r.o.

Regulátor nastavení napětí nití

Nemá-li steh uspokojivou kvalitu, zvolte jiné nastavení napětí nití. U obou nití procházejících jehlami a horním i spodním kličkařem lze napětí nití nastavit individuálně. Správné nastavení napětí se může lišit podle typu a tloušťky látky a typu použité nitě. Při změně šitého materiálu bude pravděpodobně nezbytné změnit nastavení napětí nitě.

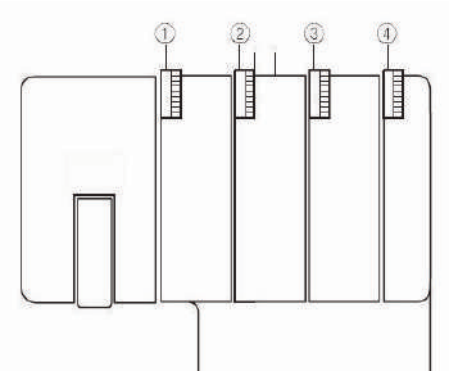

(1) Regulátor se žlutým označením je určen pro levou jehlu.
(2) Regulátor s růžovým označením je určen pro pravou jehlu.
(3) Regulátor se zeleným označením je určen pro horní kličkař.
(4) Regulátor s modrým označením je určen pro spodní kličkař.

Regulátor napětí nití

Ve většině případů je šití možné při nastavení do polohy „4„ (standard:SPAN 60/3Z). Nemá-li steh uspokojivou kvalitu, zvolte jiné nastavení napětí nití.

<A> Indikace na regulátoru napětí
(1) Silné napětí: 4 až 7
(2) Slabé napětí: 4 až 2
(3) Střední napětí: 5 až 3

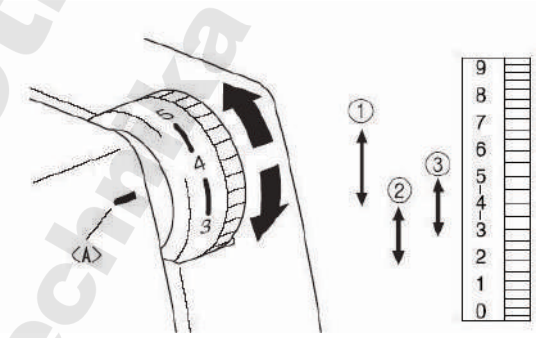

Nemůžete-li nalézt správné nastavení napětí, řiďte se pokyny uvedenými v tabulce na následujících stranách

⚠ UPOZORNĚNÍ

Ujistěte se, že nit správně prochází mezi přítlačnými talířky regulátoru.

www.brother-czech.cz
šicí technika Brother s.r.o.

Tabulka pro seřízení napětí nití pro dvě jehly (čtyři nitě)

A: Rubová strana,
B: Lícová strana,
C: Nit levé jehly,
D: Nit pravé jehly,
E: Nit horního kličkaře,
F: Nit spodního kličkaře

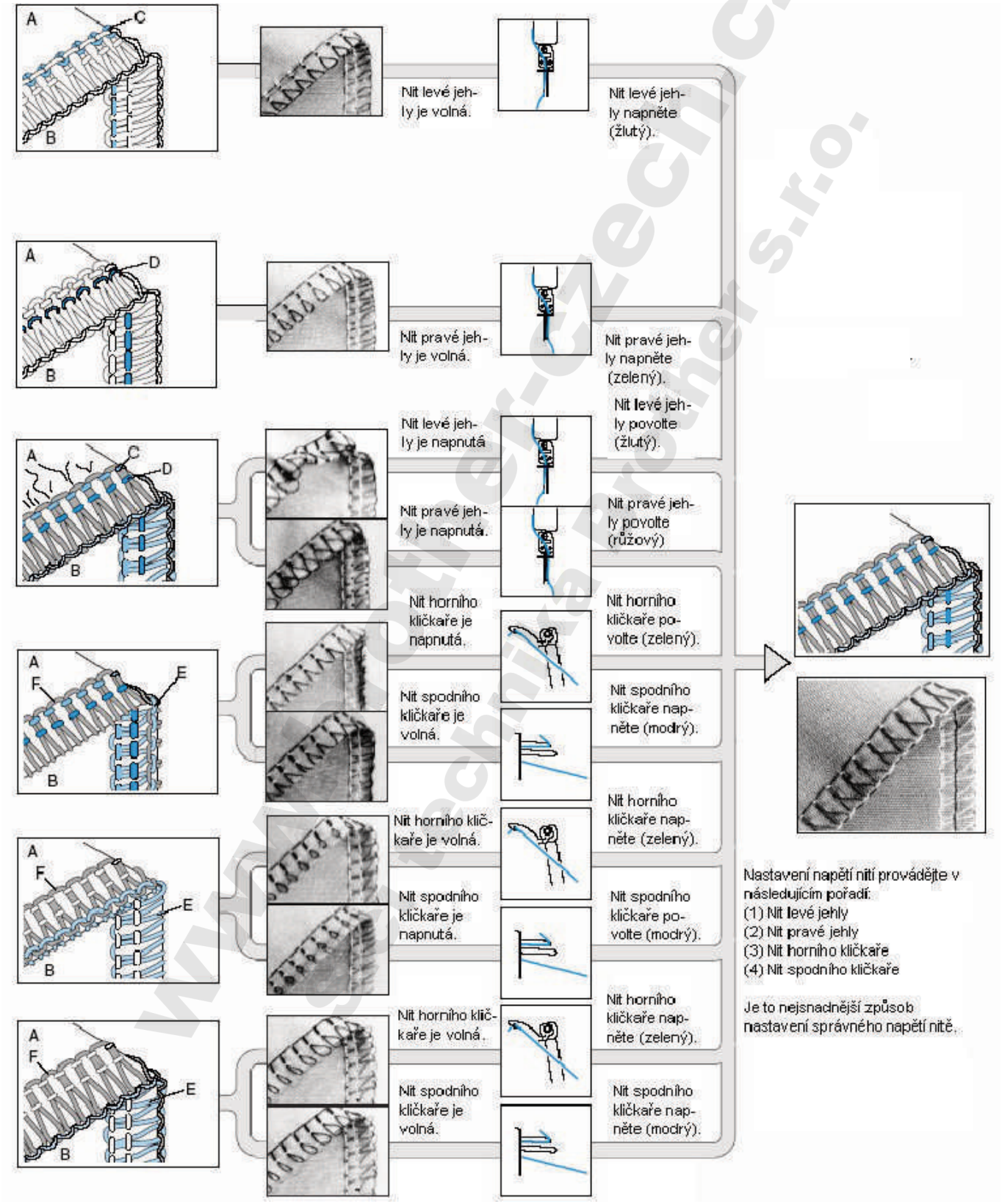

www.brother-czech.cz
technika brother s.r.o.

Tabulka pro seřízení napětí nití pro jednu jehlu (tři nitě)

A: Rubová strana,
B: Lícová strana,
C: Nit jehly,
E: Nit horního kličkaře,
F: Nit spodního kličkaře

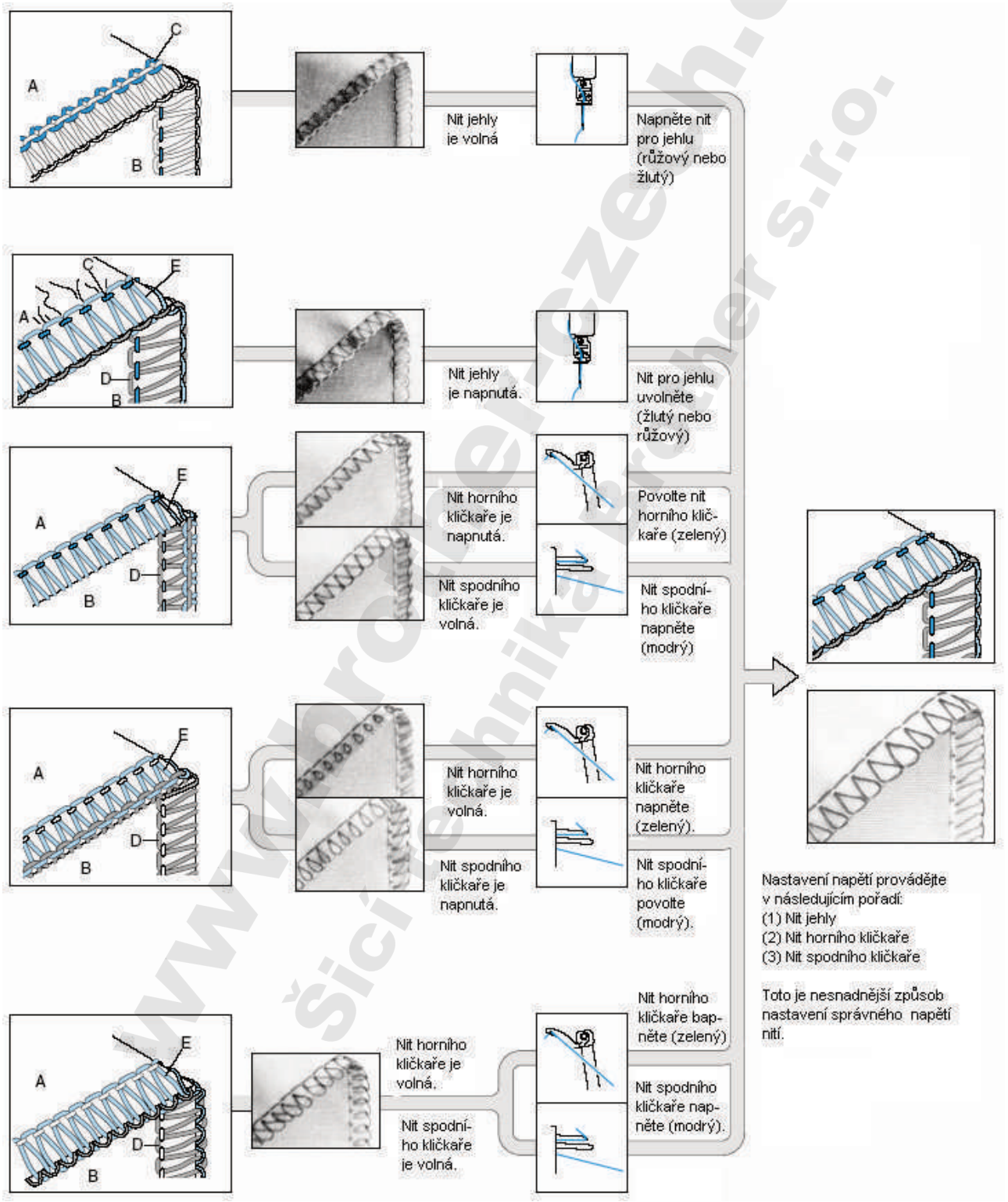

www.brother.cz
šicí techniky Brother s.r.o.

Jehla

Ve stroji jsou použity standardní jehly pro běžné šicí stroje (dřík s ploškou).
Doporučujeme používat typ SCHMETZ 130/705 H.

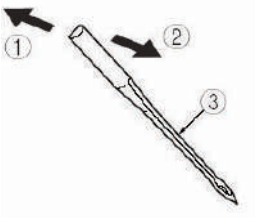

Popis jehly
(1) Zadní (plochá strana)
(2) Přední strana
(3) Žlábek

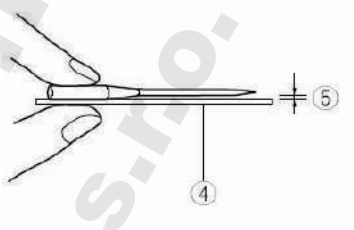

Kontrola jehly
(4) Ploška
(5) Jehlu položte na rovný povrch a zkontrolujte, zda je jehla rovnoběžná s povrchem, na kterém je položena.

POZNÁMKA
Poškození materiálu <A> zabráníte použitím jehly s kulatou špičkou SCHIMETZ 130/705H SUK (#90).

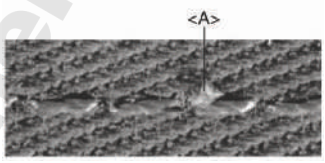

Vyjmutí a nasazení jehly

<A> Vyjmutí a nasazení levé jehly

<B> Vyjmutí a nasazení pravé jehly

(1) Dotáhnout
(2) Povolit

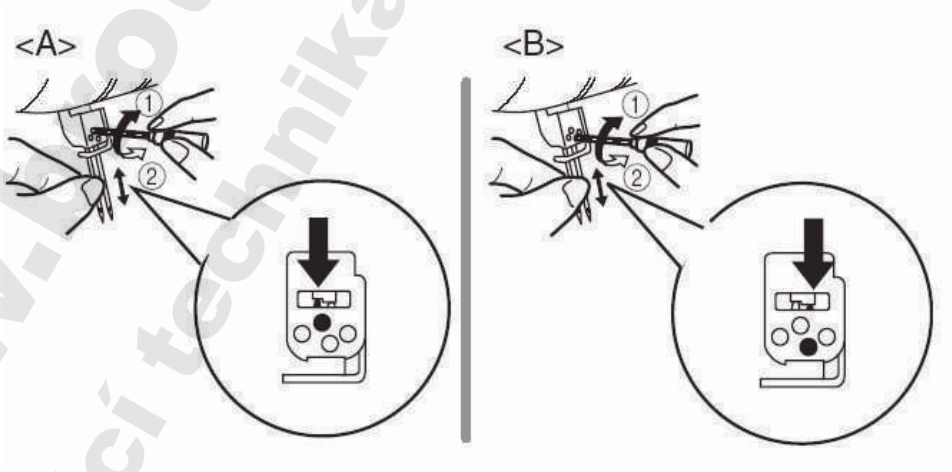

Vyjmutí jehly

1. Stroj vypněte přepnutím hlavního vypínače do polohy „0“.
2. Ručním kolem otáčejte proti směru hodinových ručiček dokud se jehelní tyč nedostane do horní úvrati (značka na ručním kole je vyrovnána se značkou na stroji).
3. Pomocí imbusového klíče z příslušenství povolte odpovídající šroub upevňující levou nebo pravou jehlu a vytáhněte ji.

www.brother-czech.cz
šicí technika Brother s.r.o.

Nasazení jehly

1. Stroj vypněte přepnutím hlavního vypínače do polohy „0“.
2. Ručním kolem otáčejte proti směru hodinových ručiček dokud se jehelní tyč nedostane do horní úvrati (značka na ručním kole je vyrovnána se značkou na stroji).
3. Jehlu uchopte tak, aby ploška na dříku jehly směřovala od vás a nasuňte ji až na doraz do otvoru v jehelní tyči.

4. Šroubky upevňující jehly pevně utáhněte imbusovým klíčem (ve směru (1) na obr.).

Poznámka
Ujistěte se, zda jsou jehly kompletně zasunuté.
Pokud jsou jehly správně nasazeny, zkontrolujte, zda pravá jehla je nepatrně níže než levá.

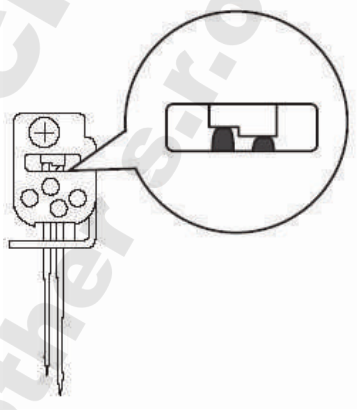

⚠ UPOZORNĚNÍ

Před nasazením nebo vyjmutím jehly vždy stroj vypněte a odpojte od síťového napětí.
Dbejte na to, aby jehla ani šroubek nepropadl do stroje, který by se mohl poškodit.

www.brother-czech.cz
šicí technika Brother s.r.o.

Kapitola 2
PŘED NAVLÉKÁNÍM NITÍ

Příprava před navlékáním

Teleskopický držák vysuňte do nejvyšší polohy a seřiďte vodící očka podle obr. dole tak, aby se nacházela přesně nad kolíky držáků cívek.

(1) Přídavný držák
(2) Kolík držáku cívky
(3) Správná poloha

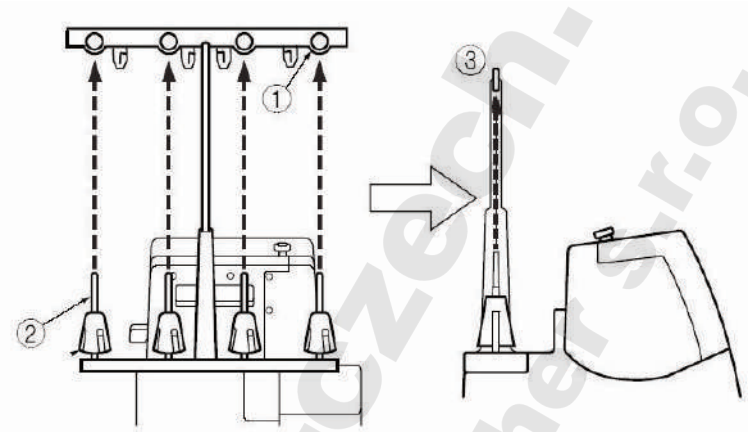

Použití krycího talířku

Používáte-li cívky s kostřičkou tvořenou i čely, nasuňte na cívku krycí talířek podle obrázku. Při nasazování cívky dbejte na to, aby čelo se zářezem pro zajištění konce nitě bylo vždy umístěno dole.

(1) Krycí talířek

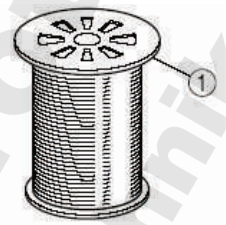

Použití síťky na cívky s nití

Šijete-li s volným nylonovým vláknem, doporučujeme použít dodávanou síťku. Síťka zajistí, že se vlákno při šití příliš neuvolňuje. Síťku nasuňte na cívku podle obrázku.

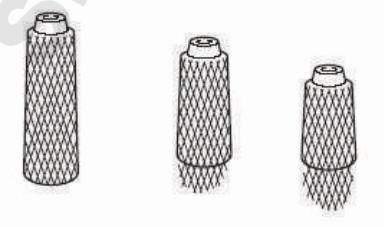

www.brother-czech.cz
šicí technika Brother s.r.o.

Před navlékáním nití

1. Z důvodu bezpečnosti vypněte napájení stroje hlavním vypínačem.

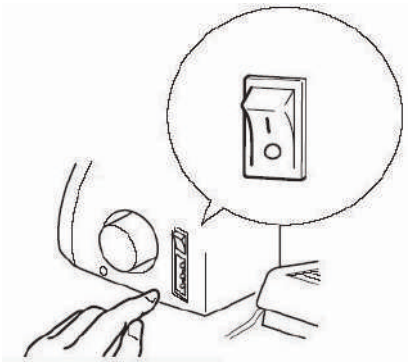

2. Ovládací páčkou zvedněte patku.

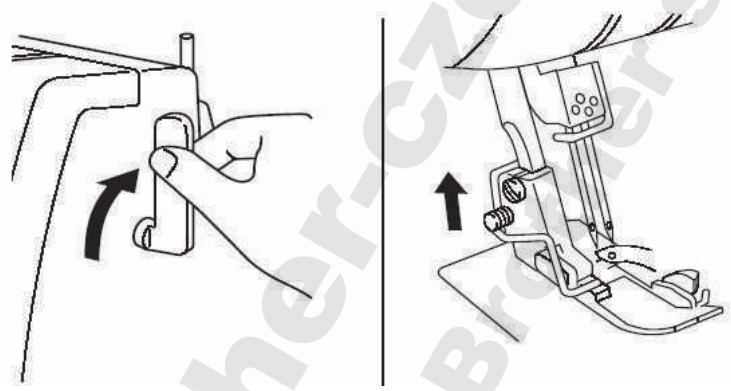

3. Otáčením ručního kola směrem k sobě nastavte jehelní tyč do horní úvrati. Značka <A> na ručním kole musí být vyrovnána se značkou <B>na stroji. (Viz. Kapitola 1 Směr otáčení ručního kola).

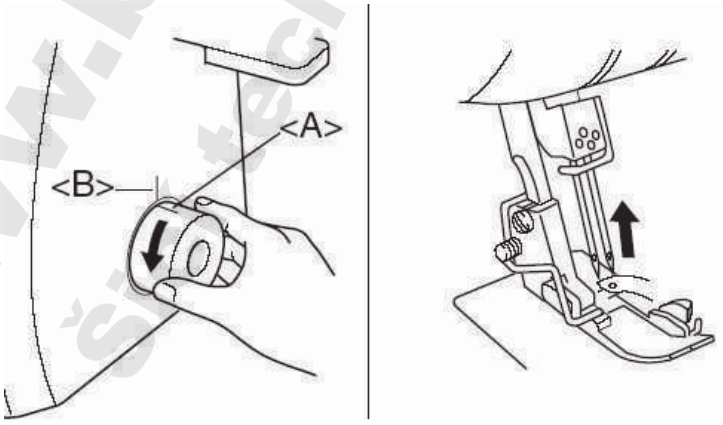

www.brother-czech.cz
šití technika Brother s.r.o.

Kapitola 3
NAVLÉKANÍ NITÍ

Navlékání nití se provádí v následujícím pořadí:

1. Spodní kličkař
2. Horní kličkař
3. Pravá jehla
4. Levá jehla

Navlékání spodního kličkaře

Postupujte podle uvedených pokynů a obrázků, přičemž na stroji jsou navlékací body označené čísly provedeny modrou barvou.

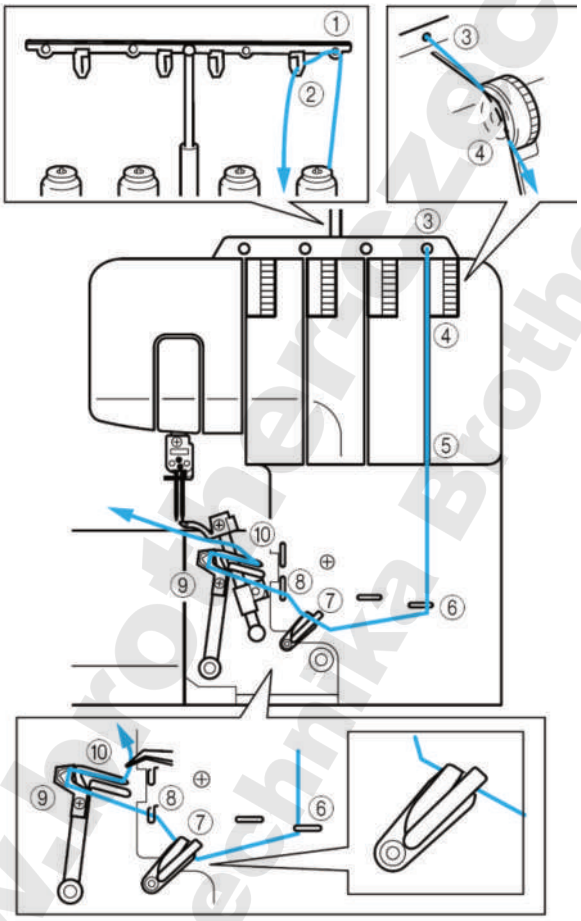

1. Otevřete přední kryt jeho posunem doprava a odklopením směrem dolů.
2. Odviňte nit z cívky a její konec protáhněte odpovídajícím vodícím očkem (1) na stojánku vedení.
3. Protáhněte nit otvorem (3) v liště na horní ploše stroje.
4. Zaveďte nit do štěrbiny (4) odpovídajícího regulátoru napětí (modré značení).
5. Nit táhněte směrem dolů a dále pokračujte v navlékání přes vodiče a modré body v pořadí (5), (6), (7), (8).

POZNÁMKA
Dbejte, aby nit prošla oběma niťovými táhly (6) a (7).

www.brotherzedh.cz
šicí technika Brother s.r.o.

Pokračujte v navléknutí spodního kličkaře.

Snadné navlečení spodního kličkaře

1. Přesuňte páčku pro navlečení spodního kličkaře <A> směrem doprava. Spodní kličkař <B> se vysune do pozice podle obrázku níže.

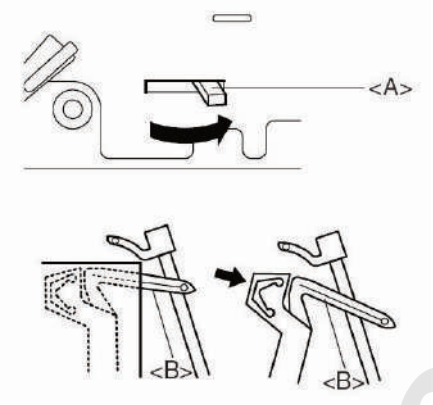

⚠ UPOZORNĚNÍ

Na páčku tlačte pouze ve směru šipky (na obrázku), pokud se ji pokusíte přesouvat jiným směrem, můžete ji zničit.

Před zatlačením na páčku zajistěte, aby jehly obnitkovacího stroje byly v horní úvrati.

2. Konec nitě provlečte podle obrázku.

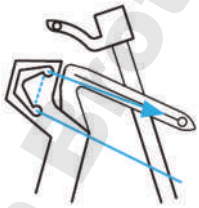

3. Nit protáhněte otvorem na hrotu kličkaře podle obrázku.

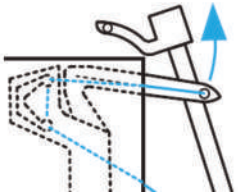

4. Pomalu otáčejte ručním kolem a kontrolujte, že se kličkař vrátil do původní polohy.

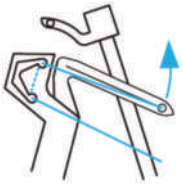

POZNÁMKA

Jestliže se nit spodního kličkaře při šití přetrhne, je třeba odstřihnout a odstranit nitě obou jehel.

Pokud je třeba nit spodního kličkaře opět navléci, dbejte na to, abyste postupovali přesně podle postupu uvedeného výše. Stroj nebude dobře šít, pokud není navlečen správně.

⚠ UPOZORNĚNÍ

Nitě jehel se navlékají až poté, co jsou navlečeny nitě spodního a horního kličkaře.

www.brother-czech.cz
šicí technika Brother s.r.o.

Navlékání horního kličkaře

Při navlékání se řiďte pořadím čísel uvedených v obrázku níže a dále zelenými značkami, které jsou umístěny na krytu stroje a informují vás, kudy postupně vedete nit horního kličkaře.

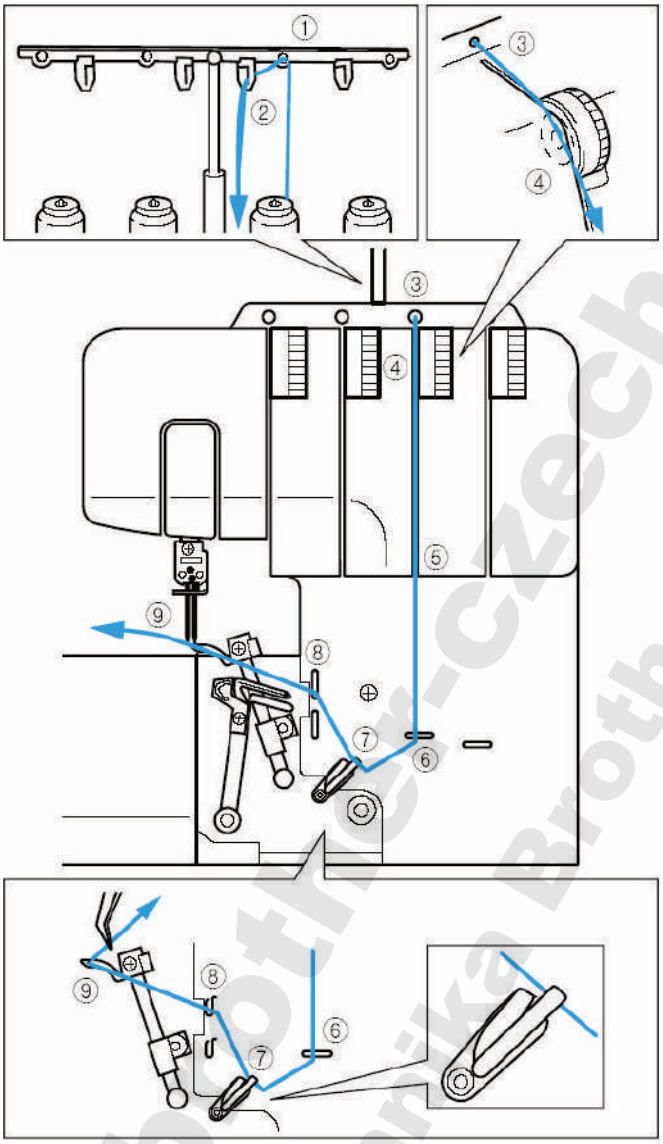

1. Otevřete čelní kryt jeho posunem doprava a odklopením jeho horního okraje směrem k vám.
2. Odviňte nit z cívky a její konec protáhněte zezadu směrem dopředu příslušným vodícím očkem (2) teleskopického držáku (1).
3. Nit provlékněte příslušným vodícím očkem (3) umístěným na horní ploše stroje.
4. Veďte nit přítlačným talířkem regulátoru (4) označeného zeleně a štěrbinou vedle voliče nastavení napětí nití.
5. Nit táhněte štěrbinou směrem dolů a pokračujte v navlékání provlékáním nitě vodiči označenými zelenými značkami podle pořadí uvedeném na připojeném obrázku (5), (6), (7) a (8).

www.brother-czech.cz
Šití techniká Brother s.r.o.

POZNÁMKA:
Ujistěte se, že navléknete pouze horní část (7).

6. Veďte nit očkem v horním kličkaři (9).

POZNÁMKA:
Jestliže se nit horního kličkaře při šití trhá, může to být způsobeno tím, že se na horní kličkař chytá nit spodního kličkaře. V takovém případě pomocí ručního kola přesuňte horní kličkař dolů, uvolněte na něm zachycenou nit spodního kličkaře a od regulátoru napětí horní kličkače podle příslušných značek znovu navlékněte.

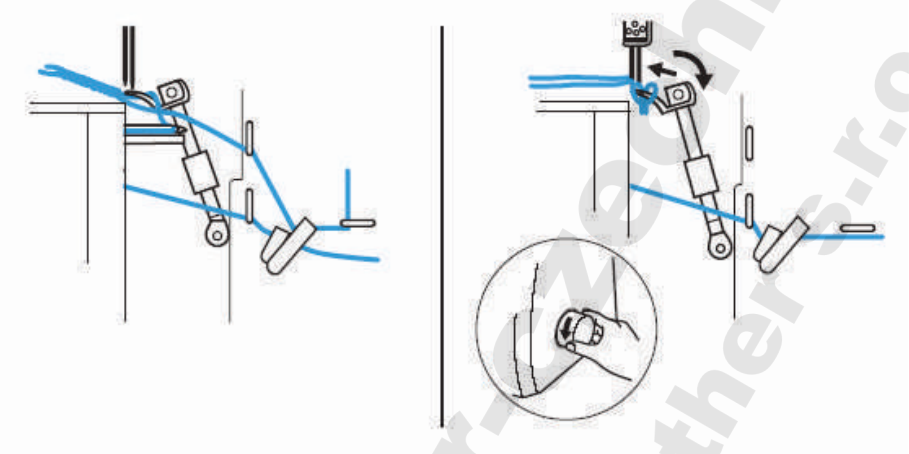

www.brother-czech.cz
šicí technika Brother s.r.o.

Navlékání pravé jehly

Při navlékání se řiďte pořadím čísel uvedených na obrázku níže a dále růžovými značkami, které jsou umístěny na krytu stroje a informují vás, kudy postupně vedete nit pravé jehly.

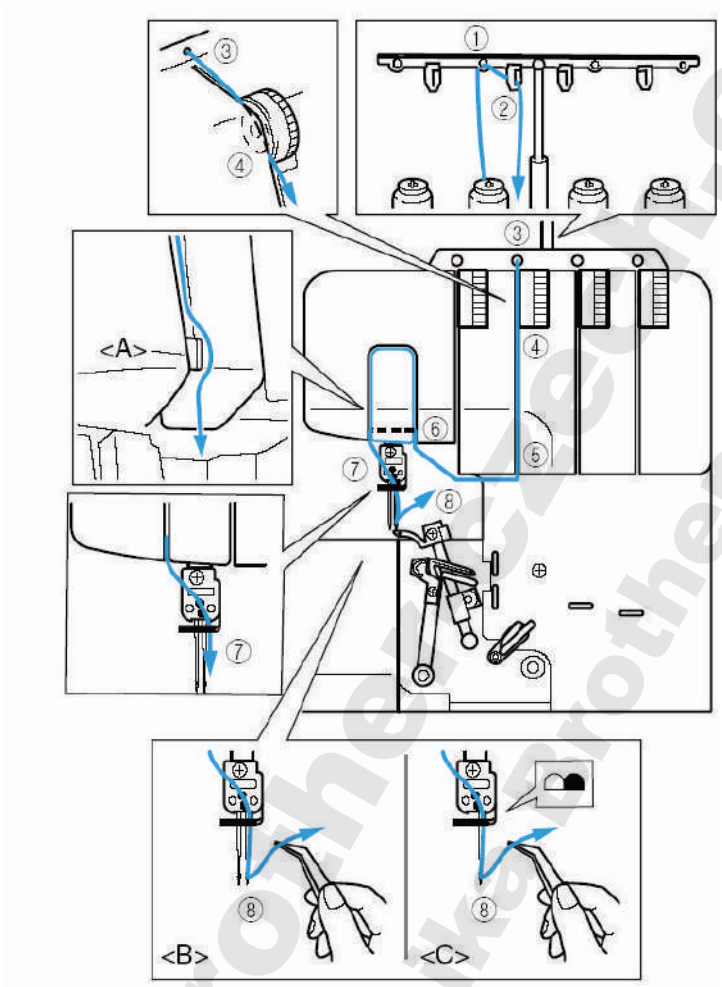

1. Konec nitě protáhněte zezadu směrem dopředu příslušným vodícím očkem (2) teleskopického držáku (1).
2. Nit provlékněte příslušným vodícím očkem (3) umístěným na horní ploše stroje.
3. Veďte nit přítlačným talířkem regulátoru (4) označeného růžově a štěrbinou vedle voliče nastavení napětí nití.
4. Nit táhněte štěrbinou směrem dolů a pokračujte v navlékání provlékáním nitě vodiči označenými růžovými značkami podle pořadí uvedeném na připojeném obrázku (5), (6) a (7).

POZNÁMKA:
Ujistěte se, že je nit navlečena v pravé části separátoru<A>.

5. Nit veďte dolů vodicím očkem jehelní tyče a ouškem pravé jehly (8) zepředu dozadu. (<B>: dvě jehly nebo <C>: jedna jehla).

www.brother-zeh.cz
šicí technika Brother s.r.o.

Navlékání levé jehly

Při navlékání se řiďte pořadím čísel uvedených na obrázku níže a dále žlutými značkami, které jsou umístěny na krytu stroje a informují vás, kudy postupně vedete nit pravé jehly.

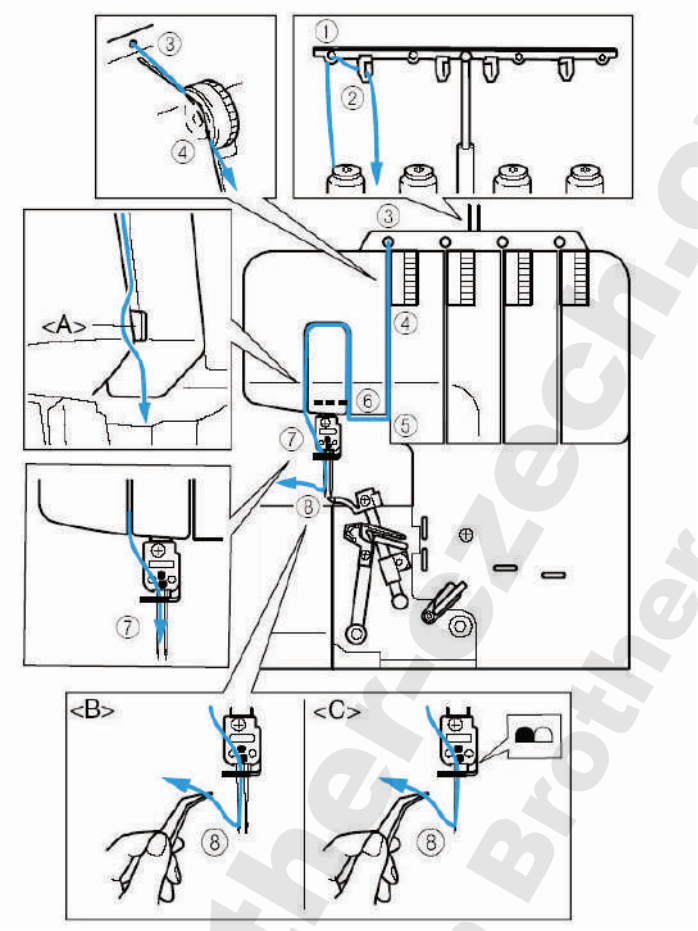

1. Konec nitě protáhněte zezadu směrem dopředu příslušným vodícím očkem (2) teleskopického držáku (1).
2. Nit provlékněte příslušným vodícím očkem (3) umístěným na horní ploše stroje.
3. Veďte nit přítlačným talířkem regulátoru (4) označeného žlutě a štěrbinou vedle voliče nastavení napětí nití.
4. Nit táhněte štěrbinou směrem dolů a pokračujte v navlékání provlékáním nitě vodiči označenými žlutými značkami podle pořadí uvedeném na připojeném obrázku (5), (6) a (7).

POZNÁMKA:
Ujistěte se, že je nit navlečena v levé části separátoru<A>.

5. Nit veďte dolů vodicím očkem jehelní tyče a ouškem levé jehly (8) zepředu dozadu. (<B>: dvě jehly nebo <C>: jedna jehla).

www.brothersezech.cz
šicí technika Brother s.r.o.

Kapitola 4

TABULKA DOPORUČENÝCH JEHEL A NITÍ PRO RŮZNÉ DRUHY LÁTEK

Druhy látky	Druh stehu	Délka stehu (mm)	Nit číslo	Jehla
Tenká látka: žoržet plátno organtin trikot	Obnitkovací	2,0 – 3,0	opředená: 80 bavlna: 100 tetron: 80-100	130/705H Č.80
Tenká látka: žoržet plátno organtin trikot	Úzký obnitkovací nebo ostrý obrubovací	R – 2,0	*Nit jehly:* opředená: 80 tetron: 80-100 *Nit kličkaře:* Nylonová vlněná nit opředená: 80-90 tetron: 80-100	130/705H Č.80
Střední látky: popelín gebardén kepr	Obnitkovací	2,5 – 3,5	opředená: 60-80 bavlna: 60-80 tetron: 60-80	130/705H Č.80 Č.90
Střední látky: popelín	Úzký obnitkovací nebo ostrý obrubovací	R – 2,0	*Nit jehly:* opředená: 60-80 tetron:60-80 *Nit kličkaře:* Nylonová vlněná nit opředená: 60-80 tetron: 60-80	130/705H Č.80 Č.90
Silné látky: tvíd denim pleteniny	Obnitkovací	3,0 – 4,0	opředená: 60 bavlna: 50-60 tetron: 50-60	130/705H Č.90

POZNÁMKA:
U moderních trendů doporučujeme používat dekorativní nitě v horním kličkaři.

www.brotherezech.cz
šicí technika brothers s.r.o.

Kapitola 5
ŠITÍ

Volba stehu

Před zahájením šití vyberte steh. Tento šicí stroj má k dispozici až pět různých stehů, které můžete používat podle následujících pokynů:

Čtyřnitný obnitkovací steh

Šije se všemi čtyřmi nitěmi (dvěma jehlami) a používá se pro tkané látky a pleteninu.

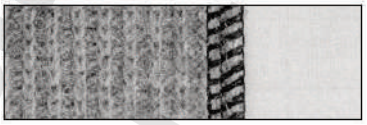

Třínitný obnitkovací steh (5 mm)

Šije se pomocí tří nití a levé jehly. Šev je široký 5 mm a lze jej použít na všechny druhy materiálů.

Použití**:** obleky, blůzy, kalhoty

*POZNÁMKA***:**
Před zahájením šití se musí demontovat pravá jehla.

Třínitný obnitkovací steh (2,8 mm)

Šije se pomocí tří nití a pravé jehly. Šev je široký 2,8 mm.

Použití**:** obleky, blůzy, kalhoty

POZNÁMKA:
Před zahájením šití se musí demontovat levá jehla.

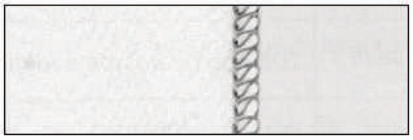

Úzký obnitkovací nebo zatočený lemovací steh (2 mm)

Používá se u ozdobných nebo zakončovacích švů.

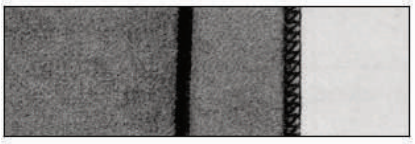

POZNÁMKA:
Různých druhů stehů můžete dosáhnout použitím volitelných patek. (Viz. Kapitola 8.)

www.brother-czech.cz
šicí techniku Brother s.r.

Zkušební šití

Před zahájením šití proveďte zkušební šití.

1. Napětí všech nití nastavte na hodnotu „4“.
2. Navlékněte stroj a vytáhněte asi 15 cm délky všech nití.
3. Pod patku položte kousek látky určené pro zkušební šití.

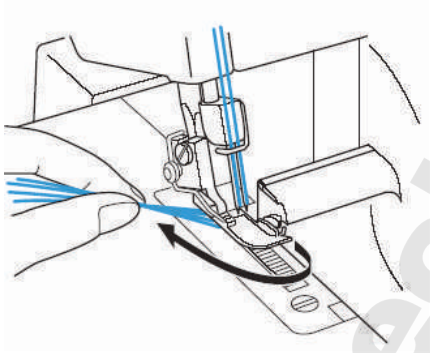

POZNÁMKA:
Před zakládáním materiálu patku vždy zvedněte. Pokud budete látku zakládat pod patku aniž byste ji zvednuli, může to způsobit, že ušitý steh nebude rovný.

.

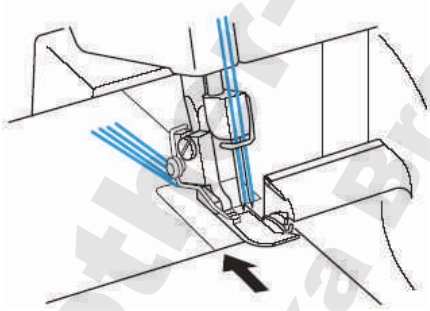

4. Levou rukou přidržte konce všech jehelních nití a pravou rukou několikrát otočte ručním kolem proti směru hodinových ručiček. Ještě před stlačením pedálu regulátoru rychlosti zkontrolujte, že se nitě vzájemně splétají do řetízku.

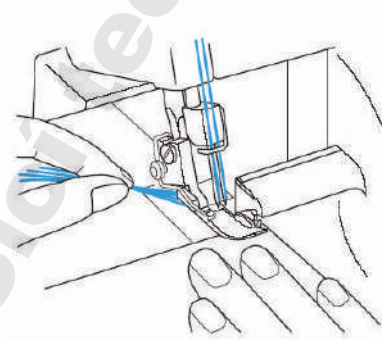

www.brother-czech.cz
Šicí technika Brother s.r.o.

Řetízek

Po provedení zkušebního šití mějte i nadále lehce sešlápnutý pedál stroje a ušijte z nití řetízek dlouhý asi 10 cm. Nitě jsou při šití pod patkou pohybem podavače odtahovány a současně splétány do řetízku (viz. Kapitola 1).

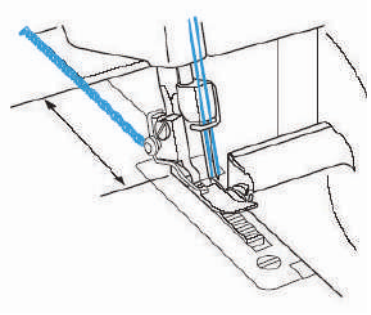

POZNÁMKA:
Pokud není napětí všech nití správně nastaveno, řetízek není rovnoměrný. V takovém případě nitě lehce potáhněte, zkontrolujte zda jsou navlečeny ve správném pořadí a seřiďte jejich napětí, abyste dosáhli správného výsledku.

Začínáme šít

1. Nitě navlékněte do stroje a jejich konce dlouhé asi 15 cm natáhněte směrem dozadu za patku.

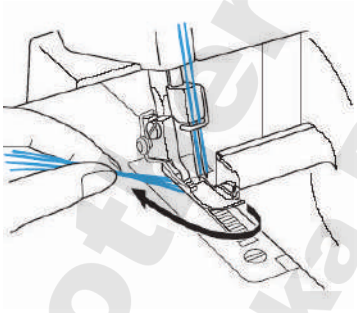

2. Zvedněte patku a založte pod ni látku. Patku spusťte a začněte šít tak, že otáčením ručního kola pravou rukou ušijete pomalu několik stehů.
3. Látka je podávána automaticky. Dbejte pouze na to, abyste udrželi správný směr podávání.
4. Zkontrolujte tvar řetízku, zda je stejnoměrný. Pokud tomu tak není, překontrolujte, zda bylo provedeno řádné navlečení všech nití a ve správném pořadí.
5. Abyste dosáhli toho, že bude okraj látky rovně odříznut, sledujte při šití některou vodících rysek umístěných v různých vzdálenostech (1,0 cm; 1,3 cm; 1,6 cm; 2,5 cm) od řezné hrany nože. Uvedené vzdálenosti odpovídají nastavení šířky stehu na hodnotu „5“.

(1) Přítlačná patka
(2) Horní nůž
(3) Vodicí rysky

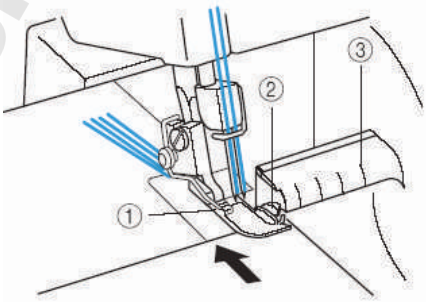

www.brother.czech.cz
Šicí technika Brother s.r.o.

Vyjmutí látky ze stroje

Když jste došili až na konec látky, nechejte ji vyběhnout za patku a sníženou rychlostí ušijte ještě asi 5 až 10 cm řetízku. Pokud podavač nitě řetízku dobře nepodává, opatrně je při šití za patkou potáhněte. Nakonec látku s řetízkem v délce asi 5 cm odstřihněte.

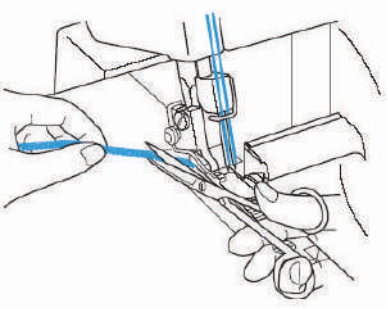

Zajištění řetízku

Řetízek můžete zajistit dvěma způsoby.

1. Způsob

Zajištění řetízku začátku a konce stehu strojem.

Na začátku stehu

1. Zhotovte řetízek dlouhý asi 5 cm a poté ušijte několik stehů.
2. Zastavte stroj a zvedněte patku.
3. Řetízek umístěte pod patku, táhněte jej směrem k sobě a současně jej obnitkujte.
4. Po ušití několika stehů nožem odřízněte zbývající část řetízku (viz obr.).

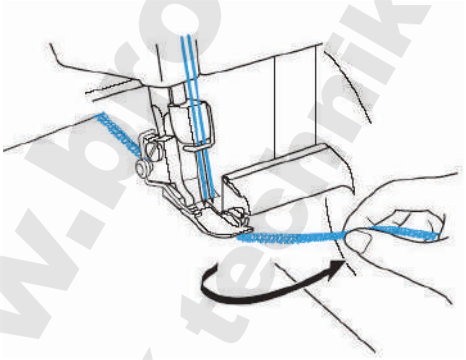

Na konci stehu

1. Před zastavením stroje ušijte na konci švu ještě jeden steh mimo látku.

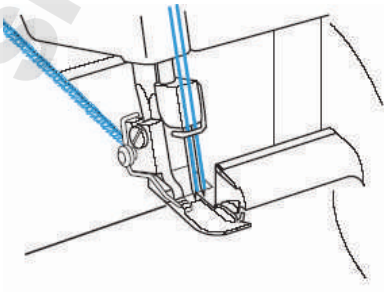

www.brother-czech.cz
Šicí technika Brother s.r.o.

2. Zvedněte přítlačnou patku a jehly a potom látku otočte.

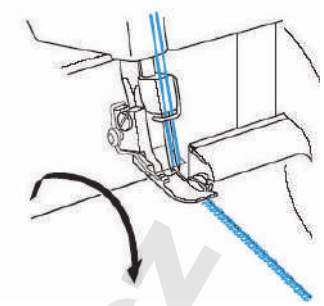

3. Spusťte patku a jehly do stejného místa.

4. Šev obnitkujte a dbejte na to, aby obnitkovaný steh nebyl nožem odříznut.

5. Po ušití několika stehů obnitkujte látku vyobrazeným způsobem.

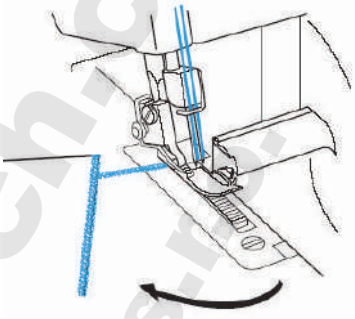

6. Nitě odstřihněte nůžkami.

2. Způsob

Tímto způsobem řetízek na začátku a konci stehu můžete zajistit stejným způsobem.

1. Rozpárané konce řetízku svažte.

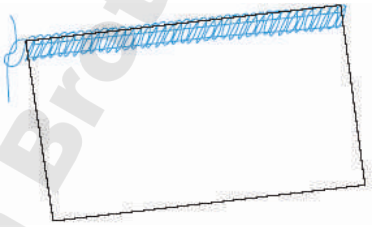

2. Pomocí jehly pro ruční šití s velkým ouškem řetízek vtáhněte do konce švu.

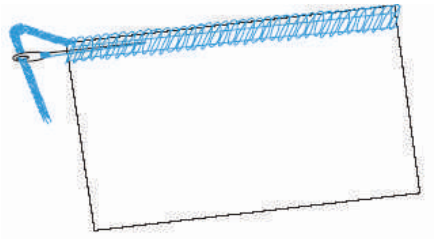

3. Řetízek zajistěte kapkou lepidla na látky a po zaschnutí odstřihněte přebývající stehy.

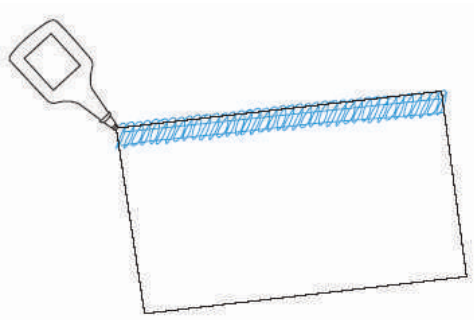

www.brother-czech.cz
šicí technika Brother s.r.o.

Jestliže se při šití přetrhne nit

Látku ze stroje vytáhněte a nitě do stroje ve správném pořadí opět navlékněte (horní kličkař, spodní kličkař, pravá jehla a levá jehla). Látku znovu umístěte pod patku a to tak, aby stroj po opětném zahájení šití přešil již ušité stehy v délce 3 až 5 cm.

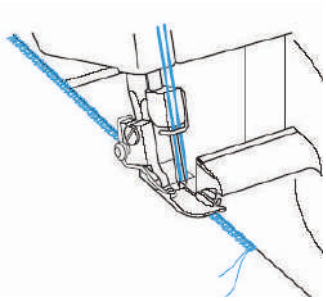

UPOZORNĚNÍ

Dbejte na to, abyste před šitím z látky vytáhli všechny sponky a špendlíky. V opačném případě by mohlo dojít ke zničení jehel či nožů.

Šití tenkých látek

1. Seřiďte přítlak patky, abyste při šití zabránili zdrhování látky a případně mohli i snadněji šít obloukové části stehu (viz. Kapitola 1).
2. Snižte napětí nitě, ale pamatujte, že pokud je napětí nitě příliš malé, nit se může trhat a stroj může vynechat stehy.

Úzký obnitkovací steh nebo ostrý obrubovací steh

Úzký obnitkovací/ostrý obrubovací steh se používá jako ozdobný steh u lehkých či normálních látek. Často je použit k zakončení okraje látky. Steh šijete tak, že nejprve vytáhnete levou jehlu a nastavíte třínitný obnitkovací steh.

Postup při šití úzkého obnitkovacího nebo ostrého obrubovacího stehu

UPOZORNĚNÍ

Před vyjmutím nebo vsazením jehly je nutné stroj vypnout a odpojit od elektrické sítě.

1. Ze stroje vytáhněte levou jehlu.

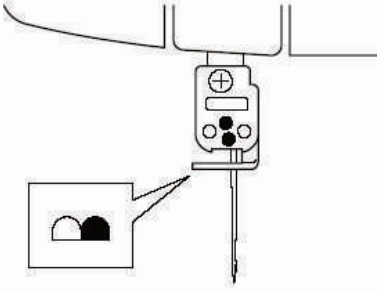

www.brother-czech.cz
šicí technika Brother s.r.o.

POZNÁMKA:
Doporučené kombinace nití a jehel naleznete v Kapitole 4 – Tabulka doporučených jehel a nití pro různé druhy látek.

2. Navlékněte stroj pro třínitné obnitkování pravou jehlou.

3. Odstraňte stehový jazýček.

1. Zvedněte přítlačnou patku.

2. Všechny nitě potáhněte směrem dozadu za stehovou desku.

3. Přesvědčte se, že kolem jazýčku nezůstala smyčka některé z nití.

4. Otevřete čelní kryt.

5. Pootočte ručním kolem, aby se horní kličkař dostal do spodní úvrati.

6. Stlačte páčku pro uvolnění stehového jazýčku, abyste jej uvolnili.

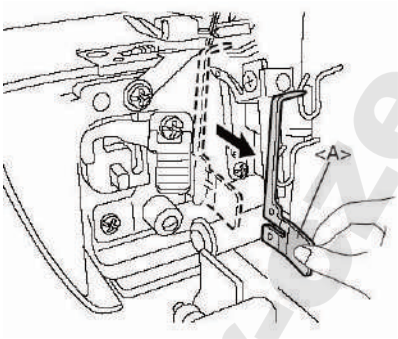

Uvolněný jazýček <A> uložte do prostoru, který je pro něj vytvořen na vnitřní straně čelního krytu.

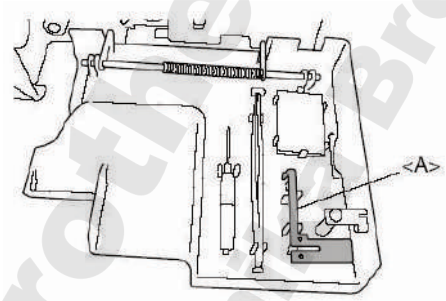

POZNÁMKA:
Mějte na paměti, že dříve, než začnete šít běžným obnitkovacím stehem, je třeba zase stehový jazýček upevnit do původní polohy.

4. Přesuňte regulátor šířky stehu (umístěný u levé hrany čelního krytu) až do polohy „R“.

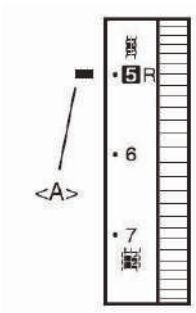

<A> značka u voliče

5. Nastavte délku stehu. Voličem nastavte délky stehu do polohy „R až 2“ (pro úzký obnitkovací steh: R až 2, pro ostrý obrubovací steh nastavte „R“).

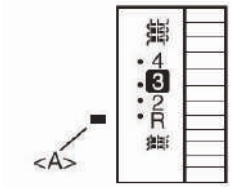

<A> značka u voliče

www.brother-zecho.cz
šicí techniku Brother s.r.o.

Tabulka nastavení pro úzký obnitkovací a ostrý obrubovací steh

	Ostrý obrubovací steh		Úzký obnitkovací steh	
Druh stehu	Rub látky 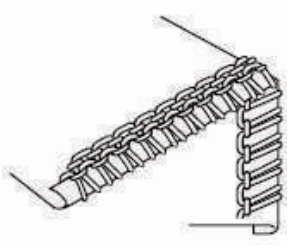 Líc látky		Rub látky 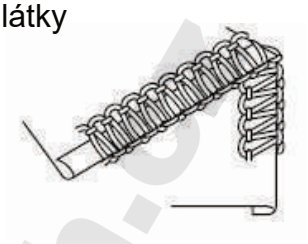 Líc látky	
Druh látky	Viz. Kapitola 4 „*Tabulka doporučených jehel a nití pro různé druhy látek*“.		Viz. Kapitola 4 „*Tabulka doporučených jehel a nití pro různé druhy látek*“.	
Nit jehly	Viz. Kapitola 4 „*Tabulka doporučených jehel a nití pro různé druhy látek*“.		Viz. Kapitola 4 „*Tabulka doporučených jehel a nití pro různé druhy látek*“.	
Nit horního kličkaře	Viz. Kapitola 4 „*Tabulka doporučených jehel a nití pro různé druhy látek*“.		Viz. Kapitola 4 „*Tabulka doporučených jehel a nití pro různé druhy látek*“.	
Nit spodního kličkaře	Viz. Kapitola 4 „*Tabulka doporučených jehel a nití pro různé druhy látek*“.		Viz. Kapitola 4 „*Tabulka doporučených jehel a nití pro různé druhy látek*“.	
Délka stehu	R		R – 2.0	
Šířka stehu	R		R	
Stehový jazýček	Odstraněn		Odstraněn	
Napětí nití	Tenké látky	Silné látky	Tenké látky	Silné látky
Nit pravé jehly	4 (3 – 5)	5 (4 - 6)	4 (3 – 5)	5 (4 - 6)
Nit horního chapače	5 (4 - 6)	5 (4 - 6)	5 (4 - 6)	6 (5 - 7)
Nit spodního chapače	7 (6 – 8)	7 (6 – 8)	5 (4 - 6)	6 (5 - 7)

www.krotex-czech.cz
šicí technika s.r.o.

Kapitola 6 - ODSTRANĚNÍ ZÁVAD

Konstrukce stroje byla zvolena tak, aby při provozu nedocházelo k žádným závadám. Pokud přesto máte při šití určité problémy, níže uvedená tabulka vás povede k tomu, jakým způsobem je odstraníte.

Porucha	Příčina	Opatření
1. Stroj nepodává látku.	Slabý přítlak patky	Zvyšte přítlak patky otáčením seřizovacího šroubu ve směru hodinových ručiček.(Viz. str. 15)
2. Jehly se lámou.	1. Jehly jsou ohnuté nebo mají tupou špičku.	Jehly vyměňte za nové. (Viz.str.19)
	2. Jehly jsou špatně nasazeny.	Jehly správně nasaďte. (Viz. str. 19)
	3. Při šití za látku taháte.	Za látku netahejte ani ji netlačte.
3. Nit se trhá.	1. Nesprávné navlečení nití.	Proveďte správné navlečení. (Viz. str.23-28)
	2. Nit se zaplétá.	Zkontrolujte držáky cívek, vedení nití, případně smyčku uvolněte.
	3. Příliš velké napětí nití	Nastavte správné napětí nití. (viz. str.16)
	4. Jehly jsou špatně nasazeny.	Jehly správně nasaďte. (Viz. str. 19)
	5. Je použita špatná jehla.	Je třeba použít jehlu typu Schmetz 130/705H. (Viz. str. 19)
4. Vynechané stehy	1. Jehly jsou ohnuté nebo mají tupou špičku.	Jehly vyměňte za nové. (Viz.str.19)
	2. Jehly jsou špatně nasazeny.	Jehly správně nasaďte. (Viz. str. 19)
	3. Je použita špatná jehla.	Je třeba použít jehlu typu Schmetz 130/705H. (Viz. str. 19)
	4. Nesprávné navlečení nití.	Proveďte správné navlečení. (Viz. str.23-28)
	5. Slabý přítlak patky	Zvyšte přítlak patky otáčením seřizovacího šroubu ve směru hodinových ručiček. .(Viz. str. 15)
5. Stehy jsou nepravidelné.	Napětí nití není celkově správně nastaveno.	Viz. str. 23-28 „Napětí nití“.
6. Látka se shrnuje.	1. napětí nití je příliš velké.	Při šití zvláště tenkého nebo jemného materiálu je třeba napětí nití poněkud povolit. (Viz. str. 16)
	2. Nesprávné navlečení nití nebo jejich zaplétání.	Proveďte kontrolu navlečení případně nitě správně navlékněte. (Viz. str.23-28)

www.brother-czech.cz
šicí technika Brother s.r.o.

Kapitola 7
ÚDRŽBA

Čištění

⚠ UPOZORNĚNÍ

Před čištěním stroj nejdříve vypněte. Otáčením ručního kola přestavte jehly do dolní úvrati. Přiloženým čistícím kartáčkem pravidelně očistěte prach, zbytky látek a nití.

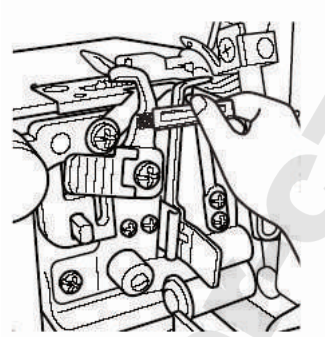

Mazání stroje

Hladkého a bezproblémového chodu dosáhnete pravidelným mazáním pohyblivých částí indikovaných šipkami.

⚠ UPOZORNĚNÍ

Před otevřením předního krytu a mazáním nejdříve stroj vypněte.

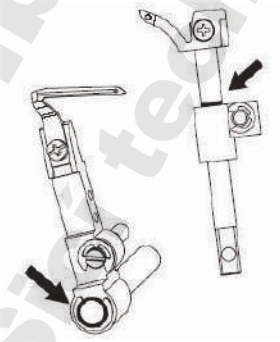

POZNÁMKA:
Před použitím šicí stroj promažte.

Před mazáním vždy stroj očistěte utěrkou, která nepouští vlas. Stroj při běžném používání mazejte jednou nebo dvakrát do roka. Používáte-li stroj častěji, mazejte jej jednou za týden.

www.brother-czech.cz
šicí technika Brother s.r.o.

Výměna žárovky

⚠ UPOZORNĚNÍ

Vždy se před touto operací ujistěte, že hlavní vypínač stroje je v poloze „0“ (vypnuto) a stroj je odpojen od elektrické sítě. Pokud tak neučiníte, můžete být při výměně žárovky vystaveni úrazu elektrickým proudem. Zůstane-li stroj zapojen do elektrické sítě a pokud by byl náhodou sešlápnut nožní pedál, můžete se zranit.

Před výměnou nechte žárovku nejdříve vychladnout.

1. Křížovým šroubovákem povolte šroub upevňující kryt žárovky a kryt odstraňte.

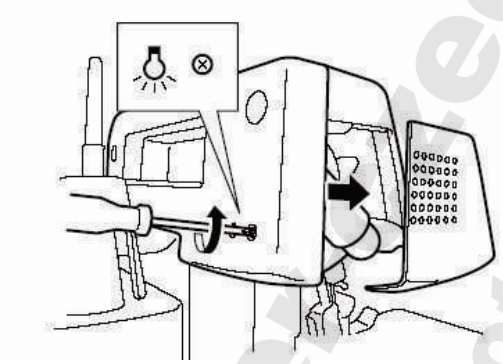

2. Vyšroubujte žárovku a zaměňte ji za novou.

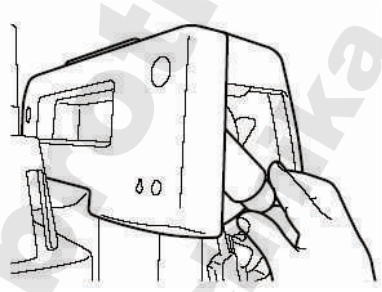

Kód dílu žárovky je: 205336050

3. Kryt vraťte na původní místo a zajistěte jej šroubky.

www.brothertech.cz
šicí technika Brother s.r.o.

Kapitola 8
POUŽÍVÁNÍ VOLITELNÝCH PATEK

UPOZORNĚNÍ

Před výměnou patky nejdříve stroj vypněte.

Patka pro slepý steh

Vlastnosti

Používáte-li patku pro slepý steh (víceúčelová patka) můžete současně šít slepým i obnitkovacím stehem. Tato patka je ideální při šití manžet rukávů, lemů kalhot, kapes, obrubování sukní, apod.

Vodítko na této patce je užitečné při šití speciálních stehů, např. šití plochých skladů, úzkých záložek a jiných dekorativních stehů.

Slepý steh

Slepý steh lze použít k šití téměř neviditelných (slepých) stehů na oděvech nebo jiných domácích dekorativních výšivek. Použijte jej k začištění kalhot, sukní nebo závěsů.

Doporučené nastavení:

- Šířka stehu: 5 mm
- Délka stehu: 3 - 4 mm
- Napětí nitě jehly: lehce povolená (0-2)
- Napětí nitě horního kličkaře: mírně napnutá (5-7)
- Napětí nitě spodního kličkaře: lehce povolená (2-4)

Postup

1. Nasaďte patku pro slepý steh (viz. Kapitola 1).
2. Nastavte stroj pro šití třínitného obnitkovacího stehu pomocí levé jehly. Odstraňte pravou jehlu.
3. Látku obraťte rubem nahoru, okraj látky přehněte směrem dolů a pak zase zpět tak, abyste ohybem vytvořili požadovanou šířku záložky (viz. obr.).

(1) Rubová strana
(2) Dráha šití

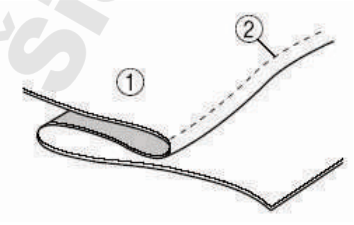

Šití si usnadníte, když látku v ohybech před založením do stroje přežehlíte.

www.brother-czech.cz
Šicí technika Brother s.r.o.

4. Ručním kolem pootočte, aby značka na ručním kole byla vyrovnána se značkou na stroji (viz. Kapitola 1).
5. Páčkou pro ovládání patky patku zvedněte a látku vložte pod patku tak, aby založený lem byl vlevo od jehly o hrot jehly při šití procházel přesně ohybem lemu.
6. Spusťte patku a nastavte vodítko na patce tak, aby se jeho vedení směřovalo k okraji lemu.
7. Pomocí seřizovacího šroubu nastavte vodítko na patce tak, aby se jeho vodící plocha dotýkala přeloženého lemu a přitom hrot jehly procházel látkou právě v místě přehybu. Přesná poloha závisí na tloušťce látky.
   Otáčíte-li seřizovacím šroubem dopředu (k sobě), posunujete vodítko doprava. Otáčíte-li seřizovacím šroubem dozadu (od sobe), posunujete vodítko doleva.

(3) Nastavovací šroub
(4) Vodítko látky

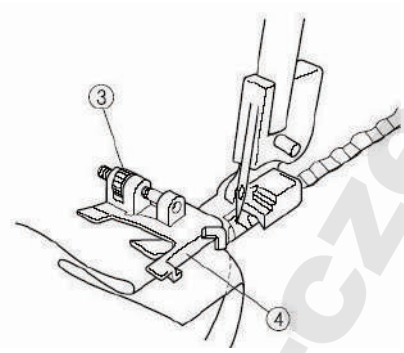

   Správné nastavení vodítka je nejlépe ověřit zkušebním šitím na odstřižku dané látky nebo látky o stejné tloušťce.
8. Zahnutou látku přidržujte rukou a šijte tak, aby jehla procházela přesně okrajem lemu
9. Látku rozložte podle obrázku.

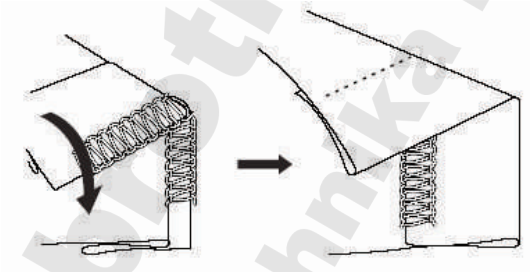

   Chcete-li dosáhnout co nejlepších výsledků, použijte tenkou nit v barvě odpovídající barvě šité látky.
   Jestliže jste šev provedli správně, nedají se stehy na líci látky téměř zpozorovat.

Šití plochých skladů

Tento typ stehu se používá především jako dekorativní prvek k ozdobení šitého díla. Když látku po ušití rozložíte, nitě švu vytvoří žebříček či řadu krátkých paralelních linek.

Doporučené nastavení:

- Šířka stehu: 5 mm
- Délka stehu: 2 - 4 mm
- Napětí nitě jehly: 0-3
- Napětí nitě horního kličkaře: 2-5

www.brother-czech.cz
Šicí technika Brother s.r.o.

- Napětí nitě spodního kličkaře: 6-9

Postup

1. Nasaďte patku pro slepý steh (viz. Kapitola 1).
2. Nastavte stroj pro šití třínitného obnitkovacího stehu pomocí levé jehly. Odstraňte pravou jehlu.
3. Látku složte podle obrázku.

(1) Líc látky

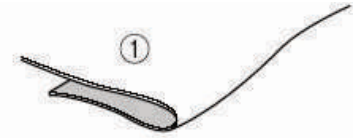

4. Ručním kolem pootočte, aby značka na ručním kole byla vyrovnána se značkou na stroji (viz. Kapitola 1).
5. Páčkou pro ovládání patky patku zvedněte a látku vložte pod patku tak, aby založený lem byl vlevo od jehly o hrot jehly při šití procházel přesně ohybem lemu.
6. Spusťte patku a nastavte vodítko na patce tak, aby se jeho vedení směřovalo k okraji lemu.
7. Vodítko na patce nastavte pomocí seřizovacího šroubu tak, aby se jehla zapichovala do vzdálenosti 1/8 palce (2,5 -3 mm) z vnitřní strany okraje lemu látky a aby některé smyčky přesahovaly okraj látky.

(2) Seřizovací šroub
(3) Vodítko látky

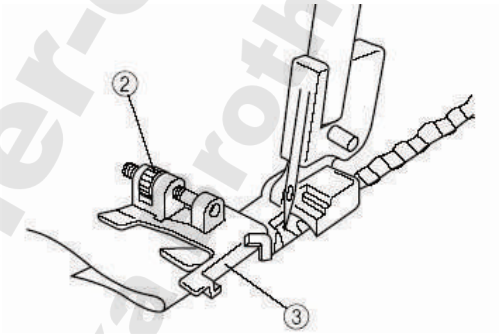

Otáčíte-li seřizovacím šroubem dopředu, posunujete vodítko doprava. Otáčíte-li seřizovacím šroubem dozadu, posunujete vodítko doleva.

Správné nastavení vodítka je nejlépe ověřit zkušebním šitím na odstřižku dané látky nebo látky o stejné tloušťce.Přidržujte látku pospolu a sklad sešívejte pomalou rychlostí.

9. Po došití látku rozložte.

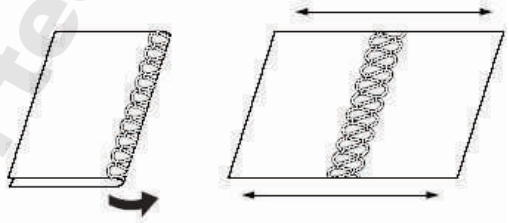

Na lícovou stranu látky lze použít jeden nebo druhý steh. Sešíváte-li rubové strany látky, nit horního kličkaře bude po rozložení látku zdobit lícovou stranu. Sešíváte-li lícové strany látky, nitě švu jehly vytvoří žebříček, který po rozložení látky bude zdobit lícovou stranu.

POZNÁMKA:
Tato metoda není vhodná pro tenké materiály.

www.brother-czech.cz
šicí technika brother s.r.o.

Šití sámku

Tento steh využívá zesíleného okraje k vytvarování a ozdobení jakékoliv výšivky. Kontrastní barva nitě horního kličkaře dodá výšivce na působivosti. U tenkých látek doporučujeme zvolit tenkou nit, která se bude hladce odvíjet.

Postup

1. Nasaďte patku pro slepý steh (viz. Kapitola 1).
2. Stroj seřiďte pro šití úzkého obnitkovacího stehu. (Podrobnosti jsou uvedeny v Kapitole 5, v části „Úzký obnitkovací nebo zatočený lemovací steh".)
3. Pomocí krejčovské křídy či tužky si naznačte rovnoběžné linky na místech budoucích skladů. Na místě na jedné z linek látku přeložte a lehce přežehlete.

(1) Vyznačení linek
(2) Přeložení látky

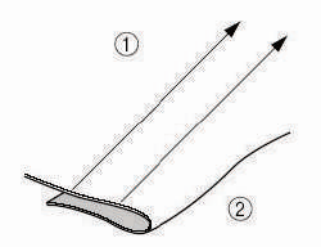

4. Ručním kolem pootočte, aby značka na ručním kole byla vyrovnána se značkou na stroji (viz. Kapitola 1).
5. Páčkou pro ovládání patky patku zvedněte a látku vložte pod patku tak, aby založený lem byl vlevo od jehly o hrot jehly při šití procházel přesně složeným okrajem.
6. Spusťte patku a nastavte vodítko na patce tak, aby se jeho vedení směřovalo k okraji lemu.
7. Vodítko na patce pro slepý steh vyrovnejte s pravou stranou stehového jazýčku. Otáčíte-li seřizovacím šroubem dopředu, posunujete vodítko doprava. Otáčíte-li seřizovacím šroubem dozadu, posunujete vodítko doleva.
8. Vyrovnejte okraj ohybu s vodítkem na patce a látku posuňte až k jehle.

(3) Seřizovací šroub
(4) Vodítko látky

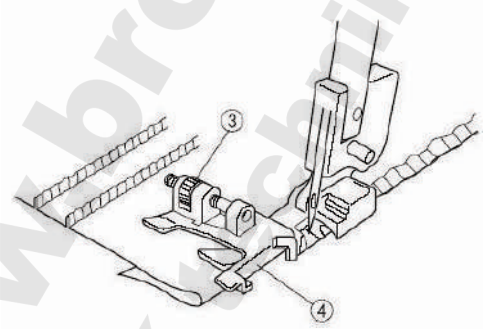

9. Okraj ohybu veďte tak, aby se nacházel v polovině vzdálenosti mezi jehlou a hranou horního nože.
10. Šijte postupně všechny naznačené sklady.

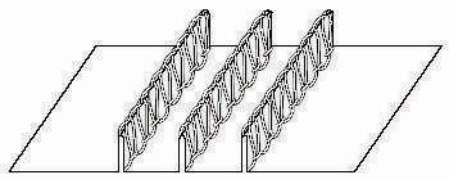

Drobná stažení skladů srovnejte rukou.

www.brother.czech.cz
šicí techniku Brother s.r.o.

Patka pro našívání ploché gumy

Vlastnosti

Pomocí této patky můžete nádherně přišívat a současně začistit pásky, stejně tak jako plochou gumu.

- Lze přišívat pásky nebo plochou gumu v šířce od 6 -12 mm.
- Přišitým páskem můžete zpevnit švy v průramku u pružných materiálů, jakým je např. pletenina. Plochou gumu lze s úspěchem použít při šití manžet rukávů, krčních výstřihů, apod.

<A> Použití ploché gumy
<B> Použití pásků

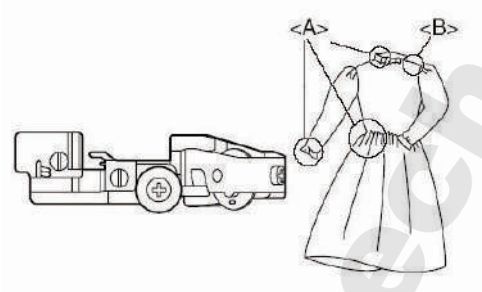

Nastavení stroje (typ stehu):

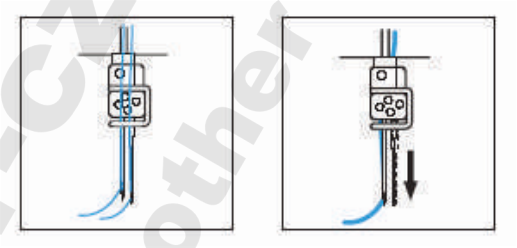

- čtyřnitný obnitkovací steh, 2 jehly
- třínitný obnitkovací steh, 1 jehla (lze použít kteroukoliv z jehel)

Přišití ploché gumy nebo pásky

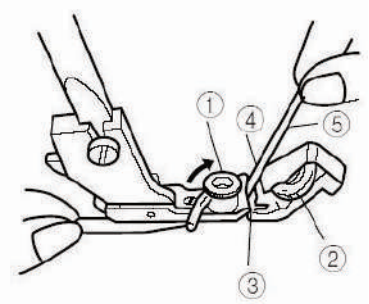

1. Nasaďte patku pro našívání ploché gumy (viz. Kapitola 1).
2. Zvedněte páčku šicí patky.
3. Ručním kolem pootočte, aby značka na ručním kole byla vyrovnána se značkou na stroji (viz. Kapitola 1).
4. Rozevřete vodítko pásky (1) a potom nastavte volič patky (2) na „0“.
5. Do štěrbiny (3) vložte pásku nebo plochou gumu (5).
6. Pásku nebo plochou gumu (5) vložte do štěrbiny (3) tak, aby pravá strany pásky nebo ploché gumy byla položena podél vodítka (4).
7. Obraťte závěr vodítka pásky tak, aby byl položen u levé strany pásky nebo ploché gumy.

www.brother-czech.cz
šicí technika Brother s.r.o.

Zkušební šití

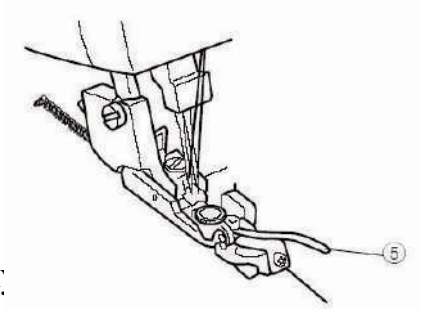

1. Zvedněte páčku šicí patky
2. Vložte látku a její okraj nakloňte, aby se dotýkal nože.
3. Páčku přítlačné patky spusťte dolů.
4. Regulátor šířky stehu nastavte do polohy „5“.
5. Ovládací páčkou nastavte délku stehu. Pásky: mezi „3“ a „4“, plochá guma: "4"
6. Při přišívání pásků nastavte volič patky (2) do polohy „0“. Při našívání ploché gumy nastavte na hodnotu podle požadované úrovně stažení.

POZNÁMKA:
Vyšší hodnota znamená vyšší stažení.

Proveďte zkušební šití a nastavte napětí nití.
Příklad správně ušitého švu:

<A> Lícová strana <B> Pásek
<C> Lícová strana
<D> Plochá guma

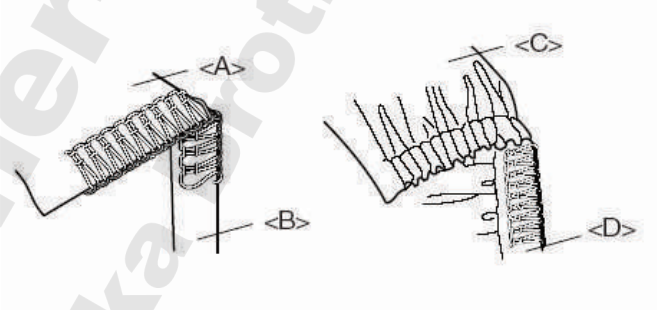

POZNÁMKA:
Při našívání pásky je napětí nití téměř stejné jako při normálním obnitkování.

Chcete-li dosáhnout pěkného vzhledu, doporučuje použít vyšší napětí nitě spodního a horního kličkaře.

Vzhledem k různě velkému stažení je rozumné na každé látce a s každou nití provést zkušební šití.

www.brother-czech.cz
šicí technika brother s.r.o.

Patka pro našívání šňůrky perel

Vlastnosti

Pomocí této patky můžete přišívat korálky. Je užitečná při dekorování lemů záclon, ubrusů, šatů, atd. Díky této patce můžete přišívat šňůrku perliček velkých 3 – 5 mm.

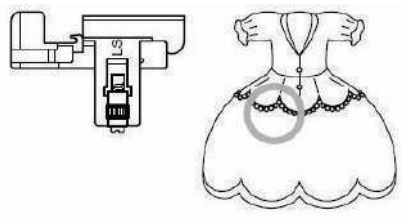

Příprava

1. Vytáhněte nůž (viz. Kapitola 1, "Vysunutí nože“).
2. Nasaďte patku pro našívání šňůrky perel (viz. Kapitola 1).
3. Nastavte stroj pro šití třínitného obnitkovacího stehu pomocí levé jehly. Odstraňte pravou jehlu.

Seřízení stroje

1. Délku stehu nastavte podle délky <A> nebo <B>. Např. steh dlouhý 4 mm znamená 4 mm pro <A> nebo <B>.

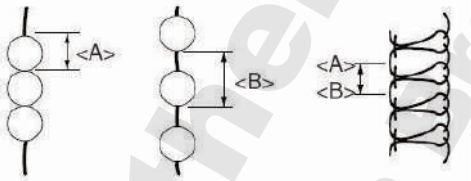

2. Šířku stehu nastavte v rozsahu od 3 do 5 mm.
3. Napětí nitě nastavte následujícím způsobem:
   - Nit jehly: mírně snížené
   - Nit horního kličkaře: mírně snížené
   - Nit spodního kličkaře: nepatrně zvýšené

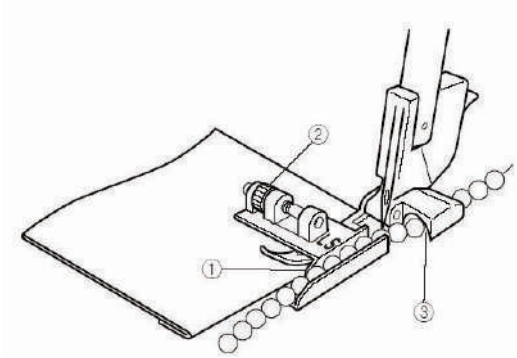

Příprava látky a perlové šňůry

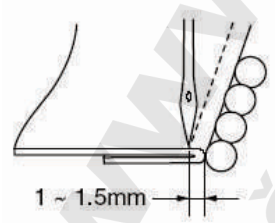

1. V místě našití perel látku přehněte.
2. Látku umístěte tak, aby vpichovaná jehla sledovala vodítkem přehnutý okraj (1).
3. Pomocí seřizovacího šroubu (2) nastavte vzdálenost mezi přehnutým okrajem a jehlou na 1 – 1,5 mm.
4. Šňůru perel veďte vodítkem do přední části průchodky vodítka.

www.brother-czech.cz
šicí technika brother s.r.o.

Zkušební šití

1. Otáčejte ručním kolem, dokud perly neprolezou průchodkou.
2. Šijte pomalou rychlostí a současně perly i látku veďte rukou.
3. Na začátku i na konci svažte oba konce nití.

POZNÁMKA:
Napětí nitě lehce uvolněte zvláště u perel malé velikosti. Lepšího stehu dosáhnete vytažením pohyblivého stehového jazýčku.

Patka pro všívání paspulek a prýmků

Vlastnosti

Pomocí patky pro všívání paspulek a prýmků můžete lemovat okraje látek. Lemování lze využít k ozdobení okrajů výrobků (pyžama, sportovní oblečení), potahů na nábytek, polštáře, tašky, atd.

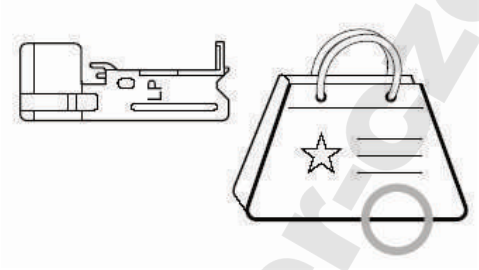

Příprava

Nasaďte patku pro všívání paspulek a prýmků (viz. Kapitola 1).

Nastavení stroje (typ stehu):

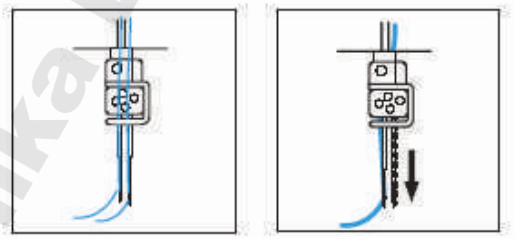

- čtyřnitný obnitkovací steh, 2 jehly
- třínitný obnitkovací steh, 1 jehla (je nutné vyjmout pravou jehlu).

Seřízení stroje

1. Nastavte délku stehu na 3 mm. (standardní poloha)
2. Nastavte šířku stehu na 5 – 6 mm.
3. Nastavte napětí nitě podle běžného obnitkovacího stehu (viz. Kapitola 5).

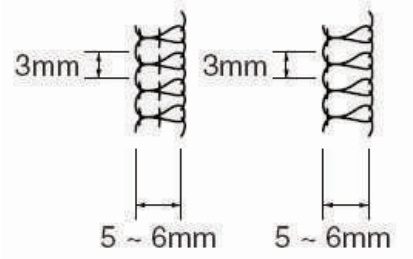

www.brotherczech.cz
šicí technika Brother s.r.o.

Příprava látky a prýmku

(1) Lícová strana
(2) Rubová strana

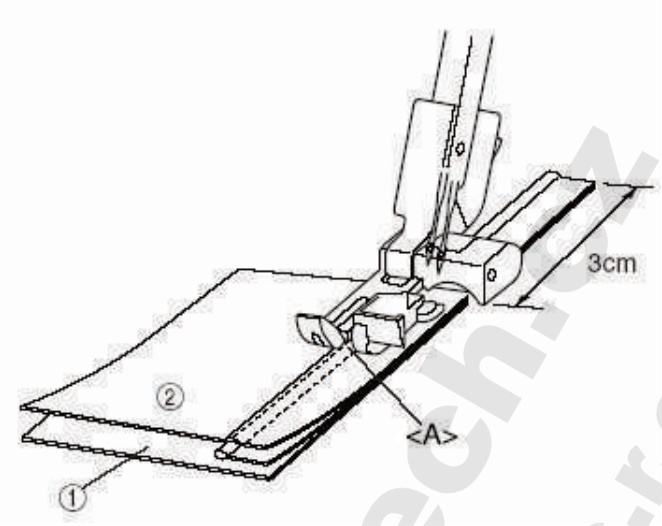

1. Vsaďte prýmek mezi dva kusy látky a oba okraje látky nastavte tak, jak je uvedeno na obrázku. Stejnoměrného švu docílíte, zajistíte-li, aby prýmek přesahoval asi 3 cm přes hranu látky. (Lícová strana musí být uvnitř.)
2. Látku s prýmkem položte pod patku, prýmek vložte do žlábku <A>patky pro všívání paspulek a prýmků a začněte šít.

Začněte šít

1. Při šití veďte rukama opatrně látku spolu s prýmkem.
2. Po ušití obraťte obě strany.

POZNÁMKA:
Šití bude snadnější, pokud obě strany látky i prýmek sestehujete.
Šití prýmků je obtížné zvláště v ostrých úhlech.
V případě širokých prýmků je nutné nadbytečné části odstřihnout.

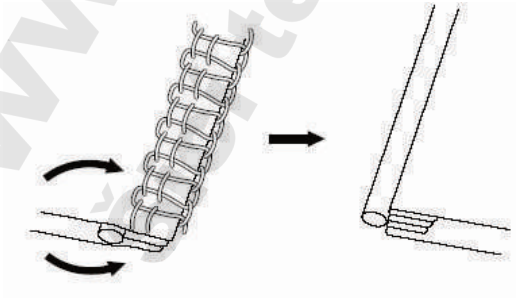

www.brother-czech.cz
Brother Technika s.r.o.

Nabírací patka

Vlastnosti

Pomocí nabírací patky můžete vytvořit úhledné nabírání na různých oděvech a domácích výšivkách.

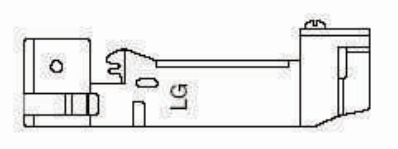

Příprava

Nasaďte nabírací patku (viz. Kapitola 1).

Nastavení stroje (typ stehu):

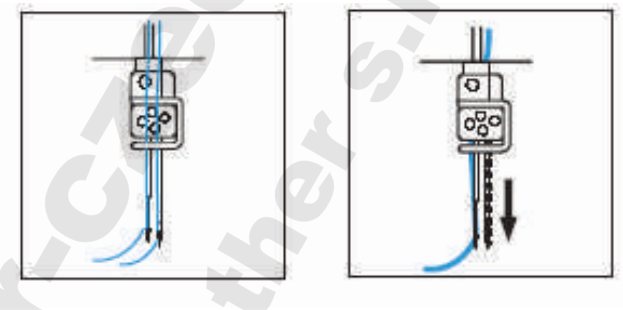

- čtyřnitný obnitkovací steh, 2 jehly
- třínitný obnitkovací steh, 1 jehla (lze použít kteroukoliv z jehel)

Příprava látky

(1) Lícová strana
(2) Rubová strana

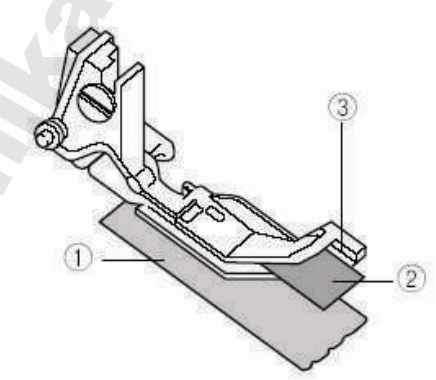

1. Zvedněte páčku šicí patky.
2. Ručním kolem pootočte, aby značka na ručním kole byla vyrovnána se značkou na stroji (viz. Kapitola 1).
3. Umístěte spodní šitý díl (látka, která bude nabírána (1) pod vodítkem (3) přímo pod jehlu).
4. Horní díl látky (2) vložte mezi nabírací patku a vodítko (3) na vršek spodní látky (1).
5. Páčku přítlačné patky spusťte dolů.

www.brother-czech.cz
šicí technika Brother s.r.o.

Nabírací patka

Vlastnosti

Pomocí nabírací patky můžete vytvořit úhledné nabírání na různých oděvech a domácích výšivkách.

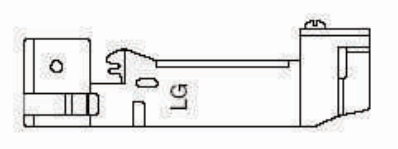

Příprava

Nasaďte nabírací patku (viz. Kapitola 1).

Nastavení stroje (typ stehu):

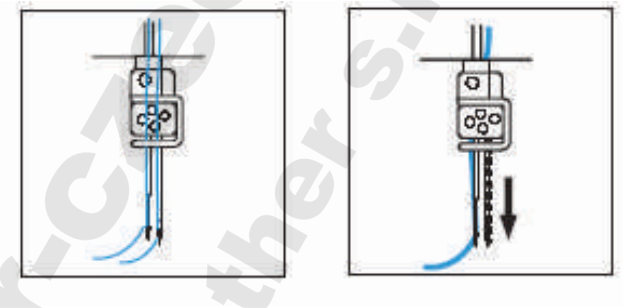

- čtyřnitný obnitkovací steh, 2 jehly
- třínitný obnitkovací steh, 1 jehla (lze použít kterou k oliv z jehel)

Příprava látky

(1) Lícová strana
(2) Rubová strana

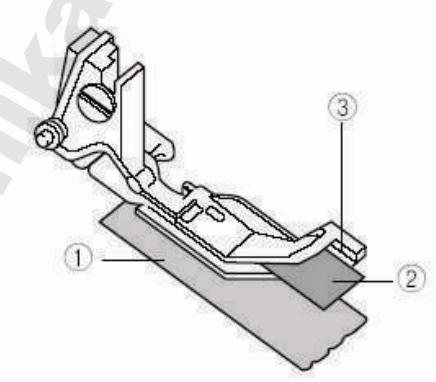

1. Zvedněte páčku šicí patky.
2. Ručním kolem pootočte, aby značka na ručním kole byla vyrovnána se značkou na stroji (viz. Kapitola 1).
3. Umístěte spodní šitý díl (látka, která bude nabírána (1) pod vodítkem (3) přímo pod jehlu).
4. Horní díl látky (2) vložte mezi nabírací patku a vodítko (3) na vršek spodní látky (1).
5. Páčku přítlačné patky spusťte dolů .

www.brother-czech.cz
šicí technika Brother s.r.o.

Zkušební šití

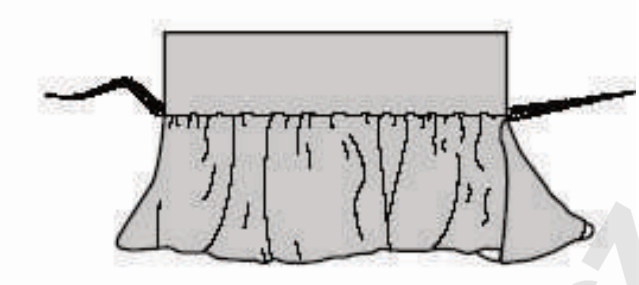

1. Nastavte délku stehu na 3 mm.
2. Nastavte poměr diferenciálního podávání na hodnotu „2“.
3. Nastavte šířku stehu na 5 mm.
4. Ostatní parametry nastavte na hodnoty používané při běžném obnitkování.
5. Při šití udržujte látku vyrovnanou s vodítkem (3).

- Nastavením délky stehu v rozsahu od 2 do 5 mm nastavte velikost nabírání. Nastavením poměru diferenciálního podávání v rozsahu od 1.0 do 2.0 stanovte množství nabírané látky.

POZNÁMKA:
Za látku netahejte, ani ji nenatahujte.

Technické parametry

Použití: od lehkých po těžké materiály
Rychlost šití: max. 1 300 stehů/min
Šířka stehu: 2,3 až 7,0 mm, **Délka stehu:** 2 až 4 mm
Výška zdvihu jehly: 25 mm
Přítlačná patka: rychloupínací systém
Zdvih patky: 5 až 6 mm
Jehla: SCHMETZ 130/705H
Počet jehel a nití:

- Čtyři nebo tři nitě (lze měnit)
- Dvě jehly nebo jediná jehla

Čistá hmotnost stroje: 5,2 kg
Rozměry stroje: 33,5 cm (Š) x 29,8 cm (V) x 27,9 cm (H)

www.brother-czech.cz
šicí technika Brother s.r.o.

Distributor pro Českou a Slovenskou republiku:
Šicí technika Brother s.r.o.
Svatoplukova 2479/47, 796 01 Prostějov
tel.: 582 333 211 | e-mail: brother@brother-czech.cz
www.brother-czech.cz

www.brother-czech.cz
Šicí technika Brother s.r.o.