EN Included Accessories

EN Thank you for purchasing this machine.
The following accessories are included with this product.

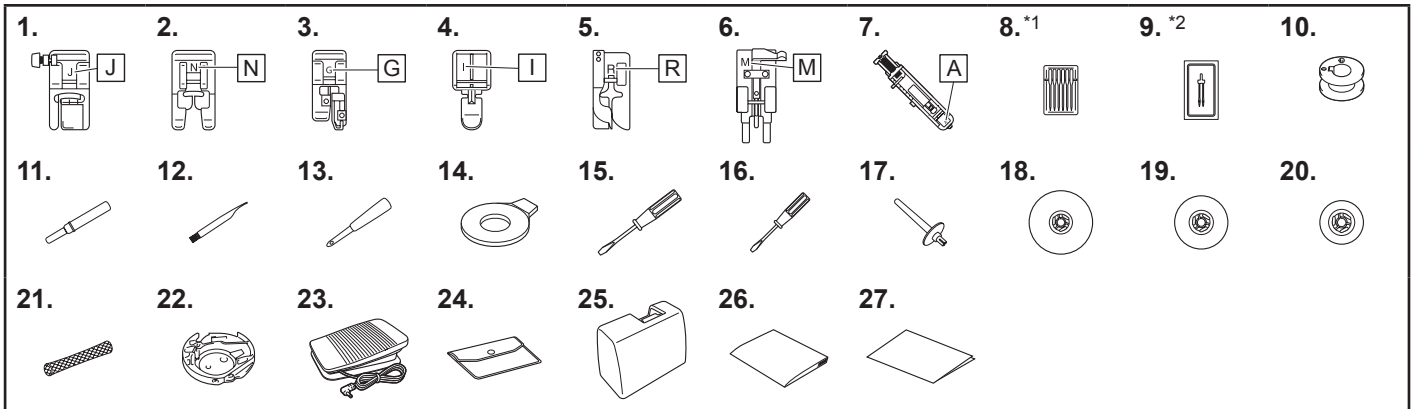

*1 75/11 2 needles,
90/14 2 needles,
90/14 2 needles: Ball point needle (gold colored)
*2 2/11 needle

No.	Part Name	Part Code		
		Americas	Europe	Others
1	Zigzag foot “J” (on machine)	XF9671-101		
2	Monogramming foot “N”	XD0810-031		
3	Overcasting foot “G”	XC3098-031		
4	Zipper foot “I”	X59370-021		
5	Blind stitch foot “R”	XE2650-001		
6	Button fitting foot “M”	XE2643-001		
7	Buttonhole foot “A”	XC2691-033		
8	Needle set	X58358-021		
9	Twin needle	X59296-121		
10	Bobbin (4) (One bobbin is on machine.)	SA156	SFB: XA5539-151	SFB
11	Seam ripper	XF4967-001		
12	Cleaning brush	X59476-051		
13	Eyelet punch	XZ5051-001		
14	Disc-shaped screwdriver	XC1074-051		
15	Screwdriver (large)	XC8349-021		
16	Screwdriver (small)	X55468-021		
17	Extra spool pin	XG3488-001		
18	Spool cap (large)	130012-024		
19	Spool cap (medium) (on machine)	XE1372-001		
20	Spool cap (small)	130013-124		
21	Spool net	XA5523-020		
22	Bobbin case (on machine)	XE7560-101		
23	Foot controller	XD0501-121 (EU area) XC8816-071 (other areas)		
24	Accessory bag	XC4487-021		
25	Hard case	XG8546-001		
26	Operation Manual	Contact your authorized Brother dealer.		
27	Quick Reference Guide			

Note

- The presser foot holder screw is available through your authorized Brother dealer. (Part code: XG1343-001)

ES Accesorios incluidos

ES Le agradecemos que haya comprado esta máquina.
Con este producto se incluyen los siguientes accesorios.

*1 2 agujas 75/11,
2 agujas 90/14,
2 agujas 90/14: aguja de punta redonda (color dorado)
*2 Aguja 2/11

N°	Nombre de la pieza	Código de la pieza		
		América	Europa	Otros
1	Pie para zig-zag “J” (en la máquina)	XF9671-101		
2	Pie para monogramas “N”	XD0810-031		
3	Pie para sobrehilado “G”	XC3098-031		
4	Pie para cremalleras “I”	X59370-021		
5	Prensatela de puntada invisible “R”	XE2650-001		
6	Pie especial para botones “M”	XE2643-001		
7	Pie para ojales “A”	XC2691-033		
8	Juego de agujas	X58358-021		
9	Aguja gemela	X59296-121		
10	Bobina (4) (Una bobina está colocada en la máquina.)	SA156	SFB: XA5539-151	SFB
11	Abreojales	XF4967-001		
12	Cepillo de limpieza	X59476-051		
13	Lápiz calador	XZ5051-001		
14	Destornillador de disco	XC1074-051		
15	Destornillador (grande)	XC8349-021		
16	Destornillador (pequeña)	X55468-021		
17	Portacarrete adicional	XG3488-001		
18	Tapa del carrete (grande)	130012-024		
19	Tapa del carrete (mediana) (en la máquina)	XE1372-001		
20	Tapa de carrete (pequeña)	130013-124		
21	Red para carrete	XA5523-020		
22	Caja de la bobina (en la máquina)	XE7560-101		
23	Pedal	XD0501-121 (zona de la UE) XC8816-071 (otras zonas)		
24	Bolsa de accesorios	XC4487-021		
25	Estuche protector	XG8546-001		
26	Manual de instrucciones	Póngase en contacto con su distribuidor Brother autorizado.		
27	Guía de referencia rápida			

Nota

- Puede adquirir el tornillo del soporte del pie prensatela en su distribuidor autorizado Brother. (Código de la pieza: XG1343-001)

XH4404-001

FR Accessoires inclus

FR Merci d'avoir choisi ce produit.
Les accessoires suivants sont fournis avec ce produit.

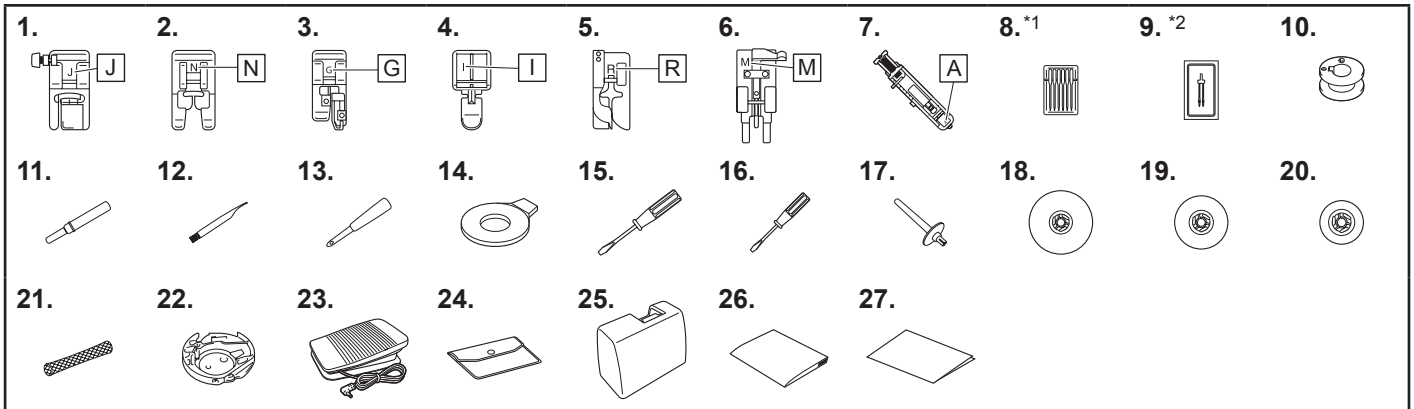

*1 2 aiguilles 75/11,
2 aiguilles 90/14,
2 aiguilles 90/14 : aiguille à pointe boule (dorée)
*2 aiguille 2/11

N°	Nom de la pièce	Code de la pièce		
		Continent américain	Europe	Autres
1	Pied zigzag « J » (sur la machine)	XF9671-101		
2	Pied pour monogrammes « N »	XD0810-031		
3	Pied pour faufilage « G »	XC3098-031		
4	Pied pour fermetures à glissière « I »	X59370-021		
5	Pied pour point invisible « R »	XE2650-001		
6	Pied pour boutons « M »	XE2643-001		
7	Pied pour boutonnières « A »	XC2691-033		
8	Jeu d'aiguilles	X58358-021		
9	Aiguille jumelée	X59296-121		
10	Canette (4) (Une canette se trouve sur la machine.)	SA156	SFB: XA5539-151	SFB
11	Découseur	XF4967-001		
12	Brosse de nettoyage	X59476-051		
13	Perce-oeillet	XZ5051-001		
14	Tournevis en forme de disque	XC1074-051		
15	Tournevis (grand)	XC8349-021		
16	Tournevis (petit)	X55468-021		
17	Porte-bobine supplémentaire	XG3488-001		
18	Couvercle de bobine (grand)	130012-024		
19	Couvercle de bobine (moyen) (sur la machine)	XE1372-001		
20	Couvercle de bobine (petit)	130013-124		
21	Filet de la bobine	XA5523-020		
22	Boîtier de la canette (sur la machine)	XE7560-101		
23	Pédale	XD0501-121 (zone UE) XC8816-071 (autres zones)		
24	Sac d'accessoires	XC4487-021		
25	Protection rigide	XG8546-001		
26	Manuel d'instructions	Contactez votre revendeur Brother agréé.		
27	Guide de référence rapide			

Remarque

- La vis du support du pied-de-biche est disponible auprès de votre revendeur Brother agréé. (code de la pièce: XG1343-001)

PT Acessórios incluídos

PT Obrigado por adquirir esta máquina.
Os acessórios a seguir estão incluídos neste produto.

*1 2 agulhas 75/11,
2 agulhas 90/14,
2 agulhas 90/14: agulha de ponta esférica (dourada)
*2 agulha 2/11

N°	Nome da peça	Código da peça		
		Américas	Europa	Outros
1	Calcador de zigue-zague "J" (na máquina)	XF9671-101		
2	Calcador de monograma "N"	XD0810-031		
3	Calcador de chuleado "G"	XC3098-031		
4	Calcador de pregar zíper "I"	X59370-021		
5	Calcador para ponto cego "R"	XE2650-001		
6	Calcador de pregar botão "M"	XE2643-001		
7	Calcador de casear "A"	XC2691-033		
8	Conjunto de agulhas	X58358-021		
9	Agulha dupla	X59296-121		
10	Bobina (4) (Uma bobina está na máquina.)	SA156	SFB: XA5539-151	SFB
11	Abridor de costura	XF4967-001		
12	Escova de limpeza	X59476-051		
13	Perfurador de ilhó	XZ5051-001		
14	Chave de fenda em forma de disco	XC1074-051		
15	Chave de fenda (grande)	XC8349-021		
16	Chave de fenda (pequeno)	X55468-021		
17	Pino de carretel extra	XG3488-001		
18	Retentor de carretel (grande)	130012-024		
19	Retentor de carretel (média) (na máquina)	XE1372-001		
20	Retentor de carretel (pequena)	130013-124		
21	Redinha do carretel	XA5523-020		
22	Caixa da bobina (na máquina)	XE7560-101		
23	Pedal	XD0501-121 (Região da UE) XC8816-071 (outras regiões)		
24	Bolsa de acessórios	XC4487-021		
25	Estojo rígido	XG8546-001		
26	Manual de operações	Entre em contato com o seu revendedor autorizado Brother.		
27	Guia de referência rápida			

Nota

- O parafuso do suporte do calcador está disponível com o seu revendedor autorizado da Brother. (Código da peça: XG1343-001)